Gebrauchsanweisung Gehhilfen (Tabelle 1.A) — DE

Verwendungszweck und Indikation
Unsere Gehhilfen sind für Menschen mit erheblicher Beeinträchtigung der Mobilität bei Schädigung der Bewegung, Beeinträchtigung des Gleichgewichtes mit ausreichend erhaltener Gehfähigkeit und Beeinträchtigung der Koordination. Sie dienen dabei der Erhaltung, Förderung und Sicherung des Gehens bzw. der teilweisen bis zur vollständigen Entlastung einer unteren Extremität. Die Anwendung der Gehhilfen kann im Innen- und Außenbereich erfolgen. **Beachten Sie dazu auch unbedingt die Sicherheitshinweise!**

Kontraindikation
Die Verwendung von Gehhilfen ist ungeeignet bei Gliedmaßenverlust an beiden Armen oder Gelenkkontrakturen/Gelenkschäden an beiden Armen. Die Gehhilfen dürfen nicht bei sportlichen Aktivitäten verwendet werden. Die Gehhilfen sind nicht geeignet und nicht dazu bestimmt, um mit ihnen das Körpergewicht nach Sprüngen (z. B. eine Treppe hinunter) abzufangen.

Allgemeine Sicherheitshinweise
Hängen Sie keine Taschen, Beutel oder sonstige Gegenstände an die Gehhilfe! Gehhilfen dürfen **keinesfalls zweckentfremdet** werden, wie z.B. zum Hebeln oder Versetzen von Gegenständen oder als Schalthilfe für Lichtschalter oder Fahrstuhlknöpfe! Die Griffigkeit des Untergrundes ist für den sicheren Halt der Gehhilfen entscheidend! Vermeiden Sie feuchte Böden oder Untergründe wie Kies, Sand, Laub, Eis oder Schnee! **Achten Sie auf Stolperstellen** wie Unebenheiten, Löcher im Boden, lose Bodenbeläge oder Kanten, weil die Gehhilfe dabei unerwartet wegrutschen oder einsinken kann! Besondere Vorsicht ist bei ungenügenden Lichtverhältnissen angebracht, da dann Unregelmäßigkeiten im Untergrund nur schlecht erkennbar sind! Bei der Druckknopfverstellung muss der Knopf bis zum Anschlag aus der Bohrung hinausstehen (Bild 2)! Die Löcher zur Verstellung der Gehhilfe unterliegen einem gewissen Verschleiß. Es ist darauf zu achten, dass diese nicht ausgeschlagen sind, da dann keine sichere Verriegelung des Druckknopfes nicht mehr gewährleistet ist. Bei der Clipverstellung muss der Kunststoffclip formschlüssig eingesetzt sein (Bild 1)! Überprüfen Sie vor jeder Nutzung, ob alle Verschraubungen fest angezogen sind! Bei der Benutzung von **Unterarmgehhilfen mit geschlossener Armschelle** ist darauf achten, dass die Armschelle nicht unbeabsichtigt heruntergedrückt wird, es besteht die Gefahr von Klemm- oder Quetschungen an Haut oder Finger.

Einstellen der Gehhilfe
Warnung! Für die funktionsgerechte und ergonomisch richtige Einstellung wenden Sie sich bitte an Ihren Fachhändler! Falsch eingestellte Gehhilfen können die Funktionsfähigkeit der Gehhilfe einschränken oder zur Über- oder Fehlbelastung des Patienten führen! Die Gehhilfen werden Ihnen als Patient in einem ordnungsgemäßen Zustand übergeben und von Ihrem Fachhändler oder Krankenpersonal individuell auf Ihren Körper eingestellt. Sollten Sie unsicher sein, ob dies der Fall ist, so wenden Sie sich bitte an das zuständige Fachpersonal. Die Gehhilfe kann Ihnen die erwünschte Entlastung nur bieten, wenn sie optimal an die Körpergröße angepasst ist. **Einstellung:** Sollte Ihre Gehhilfe mit einer Überwurfmutter ausgestattet sein, ist diese vor der Verstellung mit ca. einer Umdrehung im Uhrzeigersinn zu lösen (Bild 1). Entriegeln Sie die Höhenverstellung, indem Sie den Druckknopf eindrücken oder den Clip herausdrücken. Passen Sie die Länge der Stützen Ihrer Körpergröße an, indem Sie die Stützrohre auseinanderziehen oder zusammenschieben. Verriegeln Sie die Höhenverstellung wieder, indem Sie die Rohre so ausrichten, dass zwei Verriegelungsbohrungen übereinander liegen, dadurch rastet der Druckknopf wieder ein. Bei Clipverstellung den Clip wieder einsetzen. Nach der Verstellung ist die Überwurfmutter wieder fest anzuziehen. Höhenverstellbare Gehhilfen können im Unterteil um max. 10 cm gekürzt werden. Unverstellbare Gehhilfen werden gekürzt, indem das Stützrohr mit einer Metallsäge oder einem Rohrschneider auf Ihre Größe individuell angepasst wird. **Vorsicht:** Sturzgefahr durch einknickende Gehhilfen bei unkorrekter Verriegelung der Höhenverstellung! Prüfen Sie nach jeder Anpassung die korrekte Verriegelung, indem Sie die Stütze zu verdrehen oder zu verschieben versuchen! Der anatomische Hartgriff kann axial verstellt werden. Beim Einstellen gehen Sie folgendermaßen vor: 1. Reflektoren aus dem vorderen Handgriff herausdrücken. 2. Hülsenschraube mit sechs bis acht Umdrehungen lösen. 3. Griff nach vorne ziehen und einstellen. 4. Hülsenschraube wieder anziehen und den Reflektor wieder einsetzen. Sie können dafür einen handelsüblichen Sechskantschlüssel verwenden.

Benutzung
Die Benutzung der Gehhilfen kann sehr unterschiedlich sein und hängt von den individuellen Einschränkungen der Gehfähigkeit ab. Lassen Sie sich von Ihrem Fachhändler oder Krankenpersonal in die Benutzung der Gehhilfen einweisen! Gehhilfen dürfen nicht im Wasser benutzt werden. Eindringendes Wasser kann zur Korrosionsbildung und somit zu einer erhöhten Bruchgefahr führen. Dauerhafter Kontakt der Gehhilfen mit Feuchtigkeit ist zu vermeiden. Bei Feuchtigkeit sind die Gehhilfen entsprechend zu trocknen. Die richtige Handhabung der Gehhilfe benötigt etwas Übung. Wir empfehlen, sich deshalb am Anfang durch eine Hilfsperson zusätzlich stützen zu lassen. Wir empfehlen den paarweisen Einsatz für beidseitige Abstützung! Benutzen Sie dennoch nur eine Stütze, dann immer auf der Seite, die sich gegenüber des verletzten oder des zu schonenden Beins befindet! Führen Sie die Gehhilfen nahe am Körper, nicht schräg nach außen (Bild 3)! Sie könnten sonst stürzen! Umfassen Sie bei der Benutzung den / die Griff(e) der Gehhilfe(n) mit der Hand vollständig und fest! Setzen Sie die Gehhilfen immer möglichst gerade auf den Boden auf, damit Sie nicht wegrutschen! Suchen Sie sich zum Sitzen Stühle mit Armlehnen. Sie können sich dann beim Aufstehen an den Armlehnen abstützen! Tragen Sie möglichst bequeme Schuhe mit flachen Absätzen, damit das Bein zusätzliche Belastung besser bewältigen kann! **Sollten Sie doch einmal stürzen**: Lassen Sie die Gehhilfe möglichst seitlich fallen, damit Sie nicht auf die Gehhilfe stürzen! Lassen Sie sich nach Möglichkeit von einer Hilfsperson begleiten und stützen, damit diese Sie bei einem eventuellen Fallen auffangen kann! **Benutzung von Treppen:** Lassen Sie sich nach Möglichkeit durch Fachpersonal in das Treppensteigen mit Gehhilfen einweisen! Beim Treppensteigen mit nur einer Gehhilfe halten Sie sich bitte unbedingt mit der freien Hand am Geländer fest (Bild 4)! Nehmen Sie beim Treppensteigen und Gebrauch von zwei Gehhilfen beide Gehhilfen zusammen in eine Hand und halten sich bitte unbedingt mit der freien Hand am Geländer fest (Bild 5)! Stützen Sie sich beim Treppensteigen nicht ausschließlich auf die Gehhilfen, sondern verwenden Sie immer eine von den Gehhilfen unabhängige Treppensteighilfe, wie z. B. einen Handlauf.

Vorsichtsmaßnahme
Durch die Benutzung einer Gehhilfe entsteht eine für einzelne Körperpartien ungewohnt starke Belastung! Dadurch können folgende unerwünschte Nebenwirkungen auftreten: An den Händen, am Arm oder an Kleidungsstücken können Druck- bzw. Scheuerstellen entstehen! Als vorbeugende Maßnahmen raten wir zur Benutzung von Griff- und Bügelpolstern. Wenn Sie zwei Gehhilfen benutzen, tragen Sie das ganze Körpergewicht mit den Armen und den Schultern! Beachten Sie, dass dies zu Beginn oder bei längerer Belastung zu Schmerzen und Überanstrengung führen kann! Legen Sie genügend Pausen ein!

Lagerung und Pflege
Lagern Sie die Gehhilfen niemals in der Nähe von Wärmequellen wie Öfen, Heizungen oder im KFZ auf der Ablage! Gehhilfen nicht über einen längeren Zeitraum der Sonneneinstrahlung aussetzen! Starke Sonne oder Hitze schädigen den Kunststoff! Schützen Sie Ihre Gehhilfen vor dem Umfallen und vor Lackschäden (z.B. durch Schlaufen oder Halter). **Der Gummipuffer ist ein Verschleißteil und muss regelmäßig erneuert werden.** Gehhilfen dürfen nach einer längeren Zeit der Nichtbenutzung nur nach vorheriger Prüfung durch Fachpersonal wieder verwendet werden! **Warnung!** Griffe und Gummikapseln niemals mit öligen Substanzen reinigen! Rutschgefahr! Reinigen Sie die Gehhilfen bei Verschmutzungen gegebenenfalls mit einem milden Reinigungsmittel und einem weichen Lappen. Verwenden Sie niemals lösungsmittelhaltige Reiniger, da diese den Kunststoff beschädigen! **Hinweis:** Wird eine Desinfektion notwendig, ist ein geeignetes Desinfektionsmittel zu verwenden. Bitte beachten Sie bei der Anwendung die Herstellerangaben.

Verwendungseinschränkung
Die Gehhilfe darf nur laut Herstellerangaben belastet werden. **Beachten Sie das auf dem Produkt angegebene maximal zulässige Körpergewicht!** Wenden Sie sich für größere Belastungen oder in Zweifelsfällen bitte an Ihren Fachhändler. Die Gehhilfen dürfen nicht bei sportlichen Aktivitäten verwendet werden. Die Gehhilfen sind nicht geeignet, um mit ihnen das Körpergewicht nach Sprüngen (z. B. eine Treppe hinunter) abzufangen. Verbogene oder beschädigte Gehhilfen dürfen keinesfalls weiter verwendet werden, da sie keine erforderliche Stabilität mehr bieten! Wegen der Bruchgefahr dürfen verbogene Gehhilfen auch nicht gerichtet werden! Hinweis: Alle im Zusammenhang mit dem Produkt aufgetretenen schwerwiegenden Vorfälle sind dem Hersteller und der zuständigen Behörde des Mitgliedstaates, in dem der Anwender und/oder der Patient niedergelassen ist, zu melden.

Wiedereinsatz (Verleih) / Einsatzdauer
Wir übernehmen die Haftung nach dem Produkthaftungsgesetz nur für das erstmalige Inverkehrbringen unserer Produkte. Einem Wiedereinsatz stimmen wir nur zu, wenn das Produkt zuvor von uns geprüft wurde. **Die Lebensdauer der Unterarmgehhilfen ist begrenzt auf 2 Jahre.** Über diesen Zeitpunkt hinaus liegt die weitere Benutzung der Unterarmgehhilfen im Verantwortungsbereich des Benutzers.

Gewährleistung und Haftung
Sie haben ein hochwertiges Ossenberg-Produkt erworben. Sollte trotz höchster Qualitätsstandards ein berechtigter Sachmangel auftreten, steht Ossenberg das Recht zu, im Rahmen einer 12-monatigen Gewährleistung, nach eigener Wahl die mangelhafte Sache nachzubessern oder durch eine mangelfreie Nachlieferung zu ersetzen. Es ist zu beachten, dass für unsere Anfertigungen, insbesondere Sonderanfertigungen, verschärfte gesetzliche Bestimmungen gelten. Für Schäden, die durch die Veränderungen an unseren Produkten entstanden sind, können wir keine Haftung übernehmen. Nicht von der Gewährleistung erfasst sind Mängel, die auf Verschleiß oder unsachgemäße Behandlung zurückzuführen sind. Verschleißteile sind von der Gewährleistung ausgeschlossen. Es dürfen nur Originalersatzteile und Zubehör verwendet werden! Für Ersatzteile, Zubehör und Reparaturen wenden Sie sich bitte an den Fachhandel.

Entsorgung	Zubehör
Bitte erkundigen Sie sich bei Ihrem Fachhändler nach den regionalen Entsorgungsvorschriften.	Die zugelassenen Zubehörteile für Ihre Gehhilfe finden Sie unter: https://shop.ossenberg.com/downloads-zum-produkt/

Technische Daten	Ersatzteile
Tabelle 1.A	Tabelle 1.B

Symbolverzeichnis
- REF Artikelnummer
- LOT Chargennummer
- Lesen Sie die Bedienungsanleitung
- Achtung
- CE Dieses Produkt erfüllt die Anforderungen der Verordung (EU) 2017/745 (MDR).
- Hersteller
- Vertrieb durch
- Herstellungsdatum
- Zulässiges Körpergewicht
- MD Medizinprodukt

Walking Aid Instructions for Use (Table 1.A) — EN

Intended use and indication
Our walking aids are designed for people with significant mobility impairment with impairment to movements, compromised balance with sufficiently intact walking ability and impaired coordination. They are used to maintain, promote and stabilise walking or to partially or fully relieve the strain on the lower limbs. The walking aids can be used both indoors and outdoors. **It is imperative that the safety instructions are also observed!**

Contraindication
The use of walking aids is unsuitable if there is a loss of limb in both arms or joint contractures/joint damage in both arms. The crutches are not intended to be used during sporting activities. The crutches are not suitable or intended to be used to support the body weight after jumps (e.g. down stairs).

General safety information
Do not hang any bags, pouches or other objects on the walking aid! Walking aids may under **no circumstances be used for any other purpose than that for which they are intended**, e.g. for lifting or moving objects or as a tool for switching light switches or pressing buttons on lifts! It is essential that the ground has a good grip to ensure a secure hold of the walking aids! Avoid wet floors or surfaces such as gravel, sand, foliage, ice or snow! **Pay attention to stumbling points** such as unevenness, holes in the floor, loose floor coverings or edges, because the walking aid can unexpectedly slip away or sink in! Extra caution is recommended when lighting conditions are insufficient, since irregularities in the ground can then only be seen with difficulty! When adjusting the push-button, it must protrude from the hole as far as it will go (Fig. 2)! The holes for adjusting the walking aid undergo a certain amount of wear. It is important to ensure that they are not worn out, as this would prevent the push button from locking securely. When adjusting the clip, the plastic clip must have a positive fit when inserted (Fig. 1)! Prior to each use, make sure that all screw connections are firmly tightened! If **forearm crutches are used with the arm clip closed**, it must be ensured that the arm clip is not pressed down unintentionally; otherwise there is a risk of pinching or bruising the skin or fingers.

Adjusting the walking aid
Warning! Please contact your specialist dealer to ensure proper functional and ergonomic adjustment! Incorrectly adjusted walking aids may restrict the functionality of the walking aid or lead to overloading or incorrect loading of the patient! The walking aids are handed over to you as a patient in a proper condition, whereby they are individually adjusted to your body by your specialist dealer or health care specialist! If you have any doubts as to whether this is the case, please contact the responsible specialist personnel. The walking aid can only offer you the relief you desire if it is optimally adapted to your body size. **Adjustment:** If your walking aid is fitted with a union nut, this must be loosened by approx. one turn clockwise prior to adjustment (Fig. 1). Unlock the height adjustment by pressing in the push button or pushing out the clip. Adjust the length of the supports to your body size by pulling the support tubes out or pushing them together. Lock the height adjustment once again by aligning the tubes as such, that the two locking holes are on top of each other, whereby the push-button engages again. In case of clip adjustment, reinsert the clip. **Following adjustment, the union nut must be tightened again.** Height-adjustable walking aids can be shortened by max. 10 cm in the lower part. Non-adjustable walking aids are shortened by individually adjusting the support tube to your size using a metal saw or a tube cutter. **Caution:** Risk of falling due to walking aids buckling when the height adjustment is not locked correctly! Check the correct locking after each adjustment by attempting to twist or move the support! It is possible to adjust the anatomical hard handle axially. Proceed as follows to adjust: 1. Push reflectors out of the front handle. 2. Loosen the sleeve screw with six to eight turns. 3. Pull the handle forward and adjust it. 4. Tighten the sleeve screw again and reinsert the reflector. You can use a standard hexagonal spanner for this.

Use
There are many different ways to use the walking aids and it all depends on the individual restrictions of the walking ability. Seek instruction in the use of the walking aids from your specialist dealer or health care specialist! Walking aids must not be used in water. Any penetrating water can lead to corrosion forming and consequently to an increased risk of breakage. Avoid prolonged contact of the walking aids with moisture. The walking aids must be dried appropriately when they come into contact with water. The correct handling of the walking aids takes some practice. We therefore recommend getting additional support from an assistant at the beginning. We recommend using walking aids in pairs when you require support on both sides! However, only one support should be used in general practice, and then always on the side opposite the injured leg or the leg that needs to be protected! Guide the walking aids close to the body, not at an angle facing outwards (Fig. 3)! You might fall otherwise! During use, grasp the handle(s) of the walking aid(s) completely and firmly with your hand! Always place the walking aids as straight as possible on the ground so that you do not slip away! Find chairs with armrests to sit on. You will then be able to support yourself on the armrests when standing up! Wear shoes that are as comfortable as possible with flat soles so that your leg can better withstand additional strain! **If you do fall:** if possible, let the walking aid fall to the side so that you do not fall onto it! **Use of stairs:** Have someone accompany and support you if possible, so that they can catch you if you fall! Try and arrange for qualified personnel to instruct you in climbing stairs with a walking aid! When climbing stairs with only one walking aid, it is important to hold on to the railing using your free hand (Fig. 4)! When climbing stairs with two walking aids, hold both walking aids together in one hand and make sure to hold on to the railing firmly using your free hand (Fig. 5)! When climbing stairs, do not rely solely on the crutches, but always use a stair-climbing aid that is independent of the crutches, such as a handrail

Precautionary measure
Using a walking aid places an unusual amount of strain on individual parts of the body! This may result in the following undesirable side effects: The hands, arms or items of clothing may encounter pressure or chafing! We recommend the use of grip and bracket pads as preventive measures. When using two walking aids, make sure that you bear the entire body weight with your arms and shoulders! Keep in mind that this can lead to pain and overexertion at the beginning or during prolonged exertion! It is important to take sufficient breaks!

Storage and care
Never store the walking aids in the vicinity of heat sources such as furnaces, heaters or in places susceptible to heat in a car! Do not expose walking aids to sunlight for prolonged periods of time! Strong sun or heat damages the plastic! Protect your walking aids from toppling over and from damage to the paintwork (e.g. by using straps or holders). **The rubber buffer is a wearing part and must be replaced at regular intervals.** Walking aids must only be used again after an extended period of non-use following prior inspection by qualified personnel! **Warning!** Never clean handles and rubber caps using oily substances! There is a risk of slipping! In the event of contamination, clean the walking aids using a mild cleaning agent and a soft cloth where necessary. Never use cleaners containing solvents, since these will damage the plastic! **Note:** Should disinfection be required, then a suitable disinfectant agent should be used. Please follow the manufacturer's instructions for use.

Limitation of use
The walking aid must only be subjected to loads in accordance with the manufacturer's instructions. **Observe the maximum permissible body weight that is specified on the product!** Please contact your specialist dealer in the case of greater loads or in case of any doubts. The crutches are not intended to be used during sporting activities. The crutches are not suitable to be used to support the body weight after jumps (e.g. down stairs). Bent or damaged walking aids must not be used under any circumstances, since they can no longer offer the necessary stability! Bent walking aids must also not be straightened because of the risk of breakage! **Note:** All serious incidents that occur in connection with the product must be reported to the manufacturer and the competent authority of the Member State in which the user and/or the patient is located.

Re-use (rental) / duration of use
We shall only accept liability pursuant to the Product Liability Act for the initial placing of our products on the market. We only consent to reuse if we have first inspected the product. **The service life of the forearm crutches is limited to 2 years.** The user shall be responsible for the continued use of the forearm-supported walking aids after this time.

Warranty and liability
You have purchased a high-quality Ossenberg product. In the event of a justified material defect in spite of the highest quality standards, Ossenberg reserves the right, as part of a 12-month warranty, to either repair the defective item or replace it with a defect-free follow-up delivery, at its own discretion. Please note that stricter legal regulations are applicable to our finished products, in particular custom-made products. We shall not be liable for any damage caused by modifications to our products. The warranty does not cover defects attributable to wear and tear or improper handling. Wear parts are excluded from the warranty. Only original replacement parts and accessories must be used! Please contact your specialist dealer for replacement parts, accessories and repairs.

Disposal	Accessories
Please consult your specialist dealer about the regional disposal regulations.	The approved accessories for your walking aid can be found at: https://shop.ossenberg.com/en/downloads-to-the-product/

Technical data	Replacement parts
Table 1.A	Table 1.B

Symbol directory
- REF Item number
- LOT Batch number
- Read the operating instructions
- Attention
- CE This product complies with the requirements of Regulation (EU) 2017/745 (MDR)
- Manufacturer
- Distribution by
- Date of manufacture
- Permissible body weight
- MD Medical device

Mode d'emploi des béquilles (tableau 1.A) — FR

Destination et indication
Nos béquilles sont destinées aux personnes dont la mobilité est considérablement réduite suite à une détérioration de la fonction motrice, à une atteinte de l'équilibre, permettant encore une aptitude à la marche suffisante, et à une dégradation de la coordination. Elles servent à maintenir, faciliter et assurer l'aptitude à la marche et/ou à soulager, partiellement à intégralement, une extrémité inférieure. Les béquilles peuvent être utilisées à l'intérieur comme à l'extérieur. **Veuillez impérativement respecter les consignes de sécurité** !

Contre-indication
L'utilisation de béquilles ne convient pas en cas de perte de membres au niveau des deux bras ou de contractures et/ou lésions articulaires sur les deux bras. Les béquilles ne sont pas destinées à être utilisées lors d'activités sportives. Les béquilles ne sont pas adaptées ou destinées à être utilisées pour supporter le poids du corps après des sauts (par exemple dans les escaliers).

Consignes de sécurité d'ordre général
N'accrochez pas de sacs, poches ou autres objets à votre béquille ! **N'utilisez en aucun cas les béquilles à une fin autre que celle pour lesquelles elles sont prévues**, par ex. comme levier ou pour déplacer des objets ou encore comme aide à la commutation d'interrupteurs ou de boutons d'ascenseur ! Un sol présentant une bonne adhérence est primordial pour le maintien sûr des béquilles ! Évitez les terrains ou sols humides, comme les graviers, le sable, les feuilles mortes, le verglas ou la neige ! **Veillez à ne pas trébucher sur des obstacles** tels que des irrégularités ou trous dans le sol, revêtements de sols non adhérents ou bordures, les béquilles risquant de déraper inopinément et de s'y enfoncer ! Il convient de faire preuve d'une prudence particulière en cas de luminosité insuffisante qui empêche quasiment de distinguer les irrégularités du sol ! Si la béquille s'ajuste par bouton, ce dernier doit dépasser de l'alésage jusqu'en butée (fig. 2) ! Les trous de réglage de la béquille sont soumis à une certaine usure. Il faut veiller à ce qu'ils ne soient pas détériorés par l'usage, car un verrouillage sûr du bouton ne serait alors plus garanti. Dans le cas du réglage par clip, veillez à mettre le clip en plastique parfaitement en place (fig. 1) ! Avant toute utilisation, contrôlez que tous les assemblages par vis sont fermement serrés ! Dans le cadre de l'utilisation de **cannes anglaises à brassard fermé**, il faut veiller à ce que le brassard ne soit pas involontairement poussé vers le bas, car il y a risque de pincement ou contusion de la peau ou des doigts.

Réglage de la béquille
Avertissement ! Pour un réglage fonctionnel et ergonomiquement correct, veuillez vous adresser à votre revendeur spécialisé ! Incorrectement réglées, des béquilles peuvent avoir une utilité limitée voire entraîner des efforts excessifs ou inappropriés pour le patient. Au moment de leur remise au patient, les béquilles sont en bon état et font l'objet d'un réglage individuel à sa morphologie par le revendeur spécialisé ou le personnel médical. Si vous n'êtes pas sûr que tel soit le cas, veuillez vous adresser aux spécialistes compétents. La béquille ne peut vous procurer l'aide souhaitée que si elle est adaptée au mieux à votre morphologie. **Réglage :** Si votre béquille est équipée d'un écrou borgne vous devez le desserrer d'environ un tour dans le sens des aiguilles d'une montre avant de procéder au réglage (figure 1). Déverrouillez le réglage en hauteur en appuyant sur le bouton ou en expulsant le clip. Adaptez la longueur des béquilles à votre taille en faisant coulisser les tubes l'un hors de l'autre ou l'un dans l'autre. Reverrouillez le réglage en hauteur en ajustant les tubes de sorte que deux alésages de verrouillage se superposent, ce qui permet de réenclencher le bouton. Si le réglage se fait par clip, remettez le clip en place. **Une fois le réglage effectué, il faut resserrer fermement l'écrou à chapeau.** Les béquilles réglables en hauteur peuvent être raccourcies de 10 cm maxi en partie basse. On raccourcit les béquilles non réglables en adaptant le tube support à votre taille à l'aide d'une scie à métaux ou d'un coupe-tubes. **Prudence :** Risque de chute si vos béquilles cèdent suite à un verrouillage incorrect du dispositif de réglage en hauteur ! Après tout ajustage, contrôlez que le verrouillage soit correct en essayant de faire tourner ou coulisser la canne ! Il est possible d'ajuster axialement la poignée dure anatomique. Pour le réglage, veuillez procéder comme suit : 1. Expulsez les réflecteurs de la poignée avant. 2. Desserrez la vis à douille de six à huit tours. 3. Tirez la poignée vers l'avant et ajustez-la. 4. Resserrez la vis à douille et remettez le réflecteur en place. Vous pouvez utiliser une clé à six pans de commercialisation courante à cette fin.

Utilisation
L'usage qui est fait des béquilles peut beaucoup varier et il est fonction des limitations personnelles de l'aptitude à la marche. Demandez à votre revendeur spécialisé ou au personnel médical de vous initier à l'emploi correct de vos béquilles ! N'utilisez pas vos béquilles dans l'eau. Toute pénétration d'eau dans les tubes peut entraîner la formation de corrosion et accroître ainsi le risque de rupture. Évitez un contact prolongé de vos béquilles avec l'humidité. Si elles sont humides, séchez vos béquilles. Le maniement sûr de votre béquille requiert un peu de pratique. Nous vous recommandons donc de faire appel au début au soutien supplémentaire d'une tierce personne. Nous conseillons l'usage de la paire de béquilles pour un soutien des deux côtés ! Si cependant vous n'utilisez qu'une seule béquille, veillez à toujours vous en servir du côté opposé à la jambe blessée ou que vous devez ménager ! Guidez les béquilles en les maintenant près du corps, et non de biais vers l'extérieur (figure 3) ! Vous pourriez sinon faire une chute ! Durant l'utilisation, appliquez toute la main sur la poignée (ou chacune des deux poignées) et tenez-la fermement ! Appliquez toujours les béquilles au sol le plus possible à angle droit afin de ne pas déraper ! Pour vous asseoir, choisissez une chaise avec des accoudoirs. Vous pourrez ainsi prendre appui sur les accoudoirs en vous levant ! Portez des chaussures aussi confortables que possible, avec des talons plats, pour que la jambe puisse mieux supporter la sollicitation supplémentaire. **Si vous deviez quand même un jour faire une chute :** Laissez tomber la béquille si possible sur le côté pour que vous ne chutiez pas dessus. Si possible, demandez à une tierce personne de vous accompagner et de vous soutenir afin qu'elle puisse vous rattraper en cas de chute éventuelle. **Utilisation des escaliers:** Si possible, demandez au spécialiste de vous initier à la pratique des escaliers avec des béquilles. Pour monter ou descendre les escaliers avec une seule béquille, veuillez impérativement vous tenir à la main courante avec la main libre (figure 4). Pour monter ou descendre les escaliers en utilisant deux béquilles, prenez les deux dans une main et tenez-vous impérativement à la main courante avec votre main libre (figure 5). Pour monter les escaliers, ne vous appuyez pas uniquement sur les béquilles, mais utilisez toujours une aide indépendante des béquilles, telle qu'une rampe.

Précautions
Certaines parties du corps sont inhabituellement et fortement sollicitées du fait de l'utilisation d'une béquille. Les effets indésirables pouvant s'ensuivre sont les suivants : Des meurtrissures et écorchures peuvent apparaître aux mains, bras ou de l'usure sur les vêtements. À titre préventif, nous recommandons l'usage de rembourrages sur les poignées et les arceaux. Dans le cas de l'utilisation des deux béquilles, ce sont les bras et les épaules qui supportent l'intégralité du poids de l'utilisateur. Tenez compte du fait que cela peut entraîner des douleurs et un effort excessif au début ou en cas de sollicitation prolongée ! Faites suffisamment de pauses entre les efforts.

Entreposage et entretien
Ne laissez jamais les béquilles à proximité de sources de chaleur, comme un poêle, un radiateur ou sur la plage arrière de votre voiture ! Ne laissez pas les béquilles exposées aux rayons du soleil durant une durée prolongée ! Le rayonnement intense du soleil ou une forte chaleur endommage la matière plastique ! Veillez à ce que vos béquilles ne tombent pas et leur peinture ne soit pas endommagée (par ex. par une dragonne ou un support). **Le tampon caoutchouc est une pièce d'usure et doit être remplacé à intervalles réguliers.** Si elles n'ont pas été utilisées durant une période prolongée, les béquilles doivent faire l'objet d'un contrôle préalable par un spécialiste avant d'être de nouveau utilisées. **Avertissement !** Ne nettoyez jamais les poignées et les capsules caoutchouc avec une substance huileuse ! Risque de dérapage ! En cas d'encrassement, nettoyez les béquilles éventuellement avec un détergent doux et un chiffon doux. N'utilisez jamais de détergents contenant des solvants car ils attaquent le plastique ! **Remarque :** Si les béquilles doivent être désinfectées, utilisez un désinfectant approprié. Respectez les conseils d'utilisation du fabricant.

Restriction d'utilisation
Soumettez la béquille uniquement à la charge limite indiquée par le fabricant. **Tenez compte du poids maximal admissible de l'utilisateur indiqué sur le produit !** Si la charge à appliquer est supérieure, ou en cas de doutes, veuillez vous adresser à votre revendeur spécialisé. Les béquilles ne sont pas destinées à être utilisées lors d'activités sportives. Les béquilles ne peuvent pas être utilisées pour supporter le poids du corps après des sauts (par exemple dans les escaliers). Si elles sont déformées ou endommagées, il ne faut en aucun cas continuer à utiliser les béquilles, car elles n'offrent plus la stabilité nécessaire. À cause du risque de rupture, il n'est pas non plus permis de redresser des béquilles déformées ! **Remarque :** Tous les incidents graves qui surviennent en lien avec le produit doivent être signalés au fabricant et à l'autorité compétente de l'État membre où l'utilisateur et/ou le patient est établi.

Réutilisation (location) / durée d'utilisation
Notre responsabilité du fait des produits défectueux est engagée en vertu de la loi y afférente uniquement dans le cadre de la première mise en circulation de nos produits. Nous donnons notre accord à une éventuelle réutilisation uniquement si nous avons au préalable contrôlé le produit. **La durée de vie des cannes anglaises est limitée à deux ans.** Au-delà de cette période, l'utilisation des cannes anglaises relève de la responsabilité de leur utilisateur.

Prestation de garantie et responsabilité
Vous avez fait l'acquisition d'un article de qualité de la marque Ossenberg. Si, en dépit de la conformité aux plus hautes normes de qualité, vous avez matière à faire valoir un vice, Ossenberg aura le droit, dans le cadre de la garantie de 12 mois, soit de remédier au vice soit de remplacer cet article par un autre exempt de vice. Il convient de tenir compte du fait que nos fabrications, en particulier nos fabrications spéciales, sont soumises à des dispositions légales plus strictes. Notre responsabilité ne saurait être engagée en cas de dommages dus à des modifications de nos articles. La prestation de garantie ne comprend pas les vices dus à l'usure ou à un maniement impropre. La garantie exclut les pièces d'usure. Il est permis d'utiliser uniquement des pièces de rechange et accessoires d'origine ! Pour les pièces de rechange, les accessoires et les réparations, veuillez vous adresser à votre revendeur spécialisé.

Mise au rebut	Accessoires
Veuillez vous informer auprès de votre revendeur spécialisé au sujet des prescriptions de mise au rebut en vigueur dans votre région.	Vous trouverez les accessoires homologués pour vos béquilles sur : https://shop.ossenberg.com/en/downloads-to-the-product/

Caractéristiques techniques	Pièces de rechange
Tableau 1.A	Tableau 1.B

Légende
- REF Réf. article
- LOT Numéro de lot
- Veuillez lire le mode d'emploi
- Attention
- CE Cet article est conforme aux exigences du règlement (UE) 2017/745 (relatif aux dispositifs médicaux)
- Fabricant
- Distribution par
- Date de fabrication
- Poids admissible de l'utilisateur
- MD Disposi f médical

Manual de instrucciones de las muletas (tabla 1.A) — ES

Uso previsto e indicaciones
Nuestras muletas están pensadas para personas con una reducción considerable de la movilidad debida a un deterioro de la marcha, una alteración del equilibrio con una capacidad para caminar suficiente y trastornos de la coordinación. Sirven para mantener, reforzar y asegurar la marcha o para aliviar la carga total o parcialmente de una de las extremidades inferiores. Las muletas pueden utilizarse tanto en interiores como en exteriores. **El usuario debe leer obligatoriamente las indicaciones de seguridad.**

Contraindicaciones
El uso de muletas no está indicado para personas que hayan perdido ambos brazos o que sufran contracturas o daños articulares en ambos brazos. Las muletas no están destinadas a ser utilizadas durante actividades deportivas. Las muletas no son adecuadas ni están pensadas para soportar el peso del cuerpo después de realizar saltos (por ejemplo, al bajar escaleras).

Indicaciones de seguridad
No se deben colgar bolsos, bolsas ni otros objetos en las muletas. Las muletas no se deben usar para fines extraños, como para elevar o trasladar objetos ni para encender interruptores o botones de ascensor. La adherencia del suelo es esencial para el apoyo seguro de las muletas. No se deben utilizar en suelos húmedos ni fondos de grava, arena, follaje, hielo o nieve. Hay que tener **cuidado con las fuentes de tropiezos**, como irregularidades u hoyos en el terreno, pavimentos sueltos y bordes, ya que las muletas podrían resbalarse o hundirse inesperadamente. También hay que prestar especial atención cuando la iluminación sea insuficiente, ya que las irregularidades del terreno son difíciles de detectar. Con la regulación mediante botón de presión, este debe sobresalir por el agujero del todo (figura 2). Los agujeros para regular las muletas están sujetos a cierto desgaste. Hay que procurar no cubrirlos, ya que, de hacerlo, ya no se podría garantizar un bloqueo seguro del botón de presión. Con la regulación de clip, el clip de plástico se debe colocar en unión positiva (figura 1). Antes de cada uso se debe comprobar si todas las uniones atornilladas están bien apretadas. Al utilizar **muletas de antebrazo con abrazadera cerrada**, hay que procurar no apretar la abrazadera accidentalmente, ya que el usuario podría pillarse los dedos o pellizcarse la piel.

Ajuste de las muletas
Atención: Para realizar un ajuste funcional y ergonómico, es preciso acudir al distribuidor. Un mal ajuste puede limitar la funcionalidad de las muletas o provocar una carga excesiva o incorrecta al usuario. Las muletas se entregan al usuario en buen estado y las debe ajustar el distribuidor o un profesional sanitario para adaptarlas individualmente a su cuerpo. Si el usuario tiene dudas de que esto se haya hecho correctamente, deberá acudir al personal especializado pertinente. Las muletas solo pueden ofrecer la descarga deseada si están correctamente adaptadas a la estatura del usuario. **Ajuste:** Si las muletas están equipadas con una tuerca de unión, ésta debe aflojarse girándola aproximadamente una vuelta en el sentido de las agujas del reloj antes del ajuste (figura 1). A continuación, se debe desbloquear el mecanismo de regulación de la altura apretando el botón o sacando el clip a presión. La longitud de los soportes se ajusta extendiendo o contrayendo los tubos de apoyo. Para volver a bloquear el mecanismo de regulación de la altura se deben alinear los tubos de manera que dos orificios de bloqueo coincidan para poder volver a encajar el botón de presión. Si la regulación es de clip, hay que volver a colocar el clip. **Una vez ajustada la altura, se debe volver a apretar la tuerca de racor.** Las muletas con altura regulable se pueden acortar 10 cm como máximo por la parte inferior. Las muletas sin regulación de altura se acortan para adaptarlas individualmente a la estatura del usuario serrando el tubo de apoyo con una sierra para metales o un cortatubos. **Precaución:** Las muletas podrían ceder y hacer caer al usuario si no se bloquea el mecanismo de regulación de la altura correctamente. Después de ajustarlas, es necesario comprobar si el bloqueo es correcto intentando retorcer o desplazar los apoyos. La empuñadura dura anatómica se puede regular axialmente. Para ajustarla se deben seguir estos pasos: 1. Extraer el reflector de la empuñadura delantera. 2. Aflojar el tornillo de casquillo con entre seis y ocho vueltas. 3. Tirar de la empuñadura hacia delante y ajustarla. 4. Volver a apretar el tornillo y colocar de nuevo el reflector. Se puede utilizar una llave de cabeza hexagonal convencional.

Uso
El uso de las muletas es muy variado y depende de las limitaciones de la capacidad de andar de cada usuario. El distribuidor o el personal sanitario pueden ofrecer instrucciones de uso a los pacientes. Las muletas no deben utilizarse en el agua porque se formaría corrosión y esto aumentaría el peligro de rotura. Se debe evitar que las muletas estén en contacto permanente con humedad. Si se mojan, es necesario secarlas. El manejo correcto de las muletas requiere un poco de práctica. Por eso, es recomendable que el usuario se apoye en otra persona adicionalmente al principio. Recomendamos usar dos muletas para apoyarse en ambos lados. Si el usuario solo usa una, deberá hacerlo por el lado opuesto a la pierna lesionada o que haya que descargar. Las muletas se deben llevar pegadas al cuerpo, no en diagonal hacia fuera (figura 3). De lo contrario, el usuario podría caerse. Hay que agarrar las empuñaduras de las muletas total y firmemente. Las muletas se deben colocar en el suelo lo más rectas posible para que el usuario no resbale. Para sentarse, es conveniente hacerlo en sillas con reposabrazos. Así, el usuario puede apoyarse en los reposabrazos para levantarse. Es preferible llevar calzado cómodo y plano para que la pierna pueda hacer frente mejor a las cargas adicionales. **En caso de caída:** el usuario debe intentar que las muletas caigan a un lado para no caerse encima de ellas. Si es posible, es conveniente que lo acompañe otra persona en la que pueda apoyarse para que esta lo pueda coger si se cae. **Uso de las escaleras:** El usuario puede pedir instrucciones a un especialista sobre cómo subir escaleras con muletas. Para subir escaleras con una sola muleta, el usuario debe agarrarse a la barandilla con la mano libre (figura 4). Si utiliza dos muletas, el usuario debe coger las dos con una mano y agarrarse a la barandilla con la mano libre para subir escaleras (figura 5). Cuando suba escaleras, no se apoye únicamente en las muletas, sino que utilice siempre una ayuda para subir escaleras que sea independiente de las muletas, como un pasamanos.

Medidas de precaución
Cuando se utilizan muletas, algunas partes del cuerpo pueden verse sometidas a una fuerte sobrecarga. Como consecuencia, pueden producirse estos efectos secundarios: puntos de presión y rozaduras en las manos, brazos o prendas de ropa. Como medida preventiva, recomendamos utilizar almohadillas para la empuñadura y la abrazadera. Si se utilizan dos muletas, todo el peso del cuerpo lo deben sostener los brazos y los hombros. Hay que tener en cuenta que, al principio o con una sobrecarga prolongada, pueden aparecer dolores y fatiga. Es conveniente hacer suficientes pausas.

Almacenamiento y cuidado
Las muletas nunca se deben guardar cerca de fuentes de calor, como hornos, radiadores o la bandeja del coche. Tampoco se deben exponer a la luz del sol durante periodos prolongados. El sol y el calor intensos dañan el plástico. Las muletas se deben proteger contra caídas y daños en la pintura (p. ej., por correas o soportes). **El protector de goma es una pieza de desgaste y se tiene que cambiar regularmente.** Si las muletas no se utilizan durante mucho tiempo, se pueden volver a usar siempre que un especialista las inspeccione antes. **Atención:** No limpiar nunca las empuñaduras ni los protectores de goma con sustancias oleosas. Esto entrañaría peligro de resbalones. Si es necesario, las muletas se pueden limpiar con un producto de limpieza suave y un paño limpio. Nunca se deben emplear detergentes con disolventes, ya que estos dañan el plástico. **Nota:** Si es necesario desinfectar las muletas, se debe utilizar un desinfectante adecuado siguiendo las instrucciones del fabricante.

Limitación de uso
Las muletas solo deben soportar la carga indicada por el fabricante. **En el producto se especifica el peso corporal máximo admisible.** Para pesos más altos o en caso de duda, los usuarios pueden preguntar al distribuidor. Las muletas no están diseñadas para ser utilizadas durante actividades deportivas. Las muletas no son adecuadas para soportar el peso del cuerpo después de realizar saltos (por ejemplo, al bajar escaleras). Las muletas torcidas o dañadas nunca se deben volver a utilizar porque ya no ofrecen la estabilidad necesaria. Las muletas torcidas tampoco se deben enderezar, ya que podrían romperse. Nota: Todos los acontecimientos graves que se produzcan en relación con el producto se deben notificar al fabricante y a las autoridades competentes del Estado miembro en el que esté domiciliado el usuario o paciente.

Reutilización (préstamo)/vida útil
Asumimos la responsabilidad conforme a la ley de responsabilidad por productos defectuosos (Ley de responsabilidad del producto) únicamente para la primera puesta en servicio de nuestros artículos. Solo autorizaremos las reutilizaciones si hemos inspeccionado los productos previamente. La vida útil de las muletas de antebrazo está limitada a dos años. A partir de ahí, la responsabilidad por el uso subsiguiente de las muletas recae en el usuario.

Garantía y responsabilidad
Este es un producto de buena calidad de Ossenberg. Si, a pesar de los máximos estándares de calidad, se produce un defecto material justificado, Ossenberg tiene derecho a reparar el objeto defectuoso o a reemplazarlo por otro no defectuoso en el marco de una garantía de 12 meses, a su discreción. Hay que tener en cuenta que las leyes que se aplican a nuestros productos, particularmente a los modelos especiales, son muy estrictas. No podemos asumir la responsabilidad por daños ocasionados por alteraciones en nuestros productos. Los defectos causados por desgaste o por un manejo inapropiado no están incluidos en la garantía. Las piezas de desgaste no se incluyen en la garantía. Solo se deben utilizar piezas de repuesto y accesorios originales. Para pedir piezas de repuesto, accesorios y reparaciones, el usuario debe dirigirse al distribuidor especializado.

Eliminación	Accesorios
Los usuarios deben pedir información al distribuidor sobre las normas de eliminación regionales.	Los accesorios autorizados para las muletas se pueden encontrar en: https://shop.ossenberg.com/en/downloads-to-the-product/

Datos técnicos	Piezas de repuesto
Tabla 1.A	Tabla 1.B

Lista de símbolos
- REF Referencia
- LOT Número de lote
- Leer el manual de instrucciones
- Atención
- CE Este producto cumple los requisitos del Reglamento (UE) 2017/745 (Reglamento sobre los productos sanitarios).
- Fabricante
- Distribución por
- Fecha de fabricación
- Peso corporal admisible
- MD Dispositivo médico

Manual de instruções das ajudas à locomoção (tabela 1.A) — PT

Finalidade e Indicação
As nossas ajudas à locomoção destinam-se a pessoas com mobilidade reduzida com restrições de locomoção, perturbação do equilíbrio com capacidade de mobilidade suficiente e problemas de coordenação. As mesmas servem para manter, promover e garantir a marcha ou o alívio parcial ou total de uma extremidade inferior. As ajudas à locomoção podem ser usadas em ambientes internos e externos. **É imprescindível que também observe as instruções de segurança!**

Contraindicações
A utilização das ajudas à locomoção não se adequa em caso de perda de extremidades em ambos os braços ou de contraturas/lesões de articulações em ambos os braços. As muletas não se destinam a ser utilizadas durante actividades desportivas. As muletas não são adequadas nem se destinam a ser utilizadas para suportar o peso do corpo após saltos (por exemplo, descer escadas).

Informações gerais de segurança
Não pendure malas, sacos ou outros objetos na ajuda à locomoção! As ajudas à locomoção **não devem ser usadas para finalidades diferentes** das que lhe foram destinadas, por exemplo, para elevar ou movimentar objetos ou como um auxílio de comutação para interruptores elétricos ou botões de elevador! A aderência ao solo é crucial para uma fixação segura das ajudas à locomoção! Evite pisos ou superfícies húmidas, tais como cascalho, areia, folhas, gelo ou neve! **Cuidado com os obstáculos**, tais como desníveis, buracos no chão, pavimentos ou arestas soltas, já que a ajuda à locomoção pode escorregar ou afundar inesperadamente! É necessário um cuidado especial em condições de iluminação insuficiente, pois as irregularidades no chão são difíceis de ver! Ao ajustar o botão de pressão, o mesmo deve sair do orifício o máximo possível (Fig. 2)! Os orifícios para ajustar a ajuda à locomoção estão sujeitos a um determinado desgaste. É importante assegurar que os mesmos não estão fraturados, uma vez que já não é garantido um bloqueio seguro do botão de pressão. Ao ajustar o clipe, o clipe de plástico deve ser inserido com um acoplamento positivo (Fig. 1)! Antes de cada utilização, verifique se todas as ligações de parafuso estão apertadas firmemente! Ao usar **muletas com a braçadeira fechada**, certifique-se de que a mesma não é pressionada involuntariamente para baixo, pois existe o risco de beliscar ou esmagar a pele ou os dedos.

Ajuste da ajuda à locomoção
Aviso! Para um ajuste funcional e ergonomicamente correto, entre em contacto com o seu revendedor especializado! Ajudas à locomoção incorretamente ajustadas podem limitar a sua funcionalidade ou causar um esforço excessivo ou impróprio ao paciente! As ajudas à locomoção ser-lhe-ão entregues, enquanto paciente, em condições adequadas e serão ajustadas individualmente ao seu corpo pelo revendedor especializado ou pela equipa médica. Se não tiver a certeza se o ajuste é o correto, entre em contacto com o especialista responsável. A ajuda à locomoção apenas pode proporcionar-lhe o alívio pretendido se estiver bem adaptada ao tamanho do seu corpo. **Configuração:** Se o seu ajuda de locomoção estiver equipado com uma porca de capa, esta deve ser desapertada cerca de uma volta no sentido dos ponteiros do relógio antes do ajuste (Fig. 1). Desbloqueie o ajuste de altura pressionando o botão ou empurrando o clipe. Ajuste o comprimento dos suportes para a sua altura separando os tubos de suporte ou empurrando-os um contra o outro. Bloqueie o ajuste de altura novamente alinhando os tubos de forma a que dois orifícios de travamento fiquem um em cima do outro. Isso irá travar o botão de pressão no respetivo lugar. Colocar o clipe novamente aquando do ajuste do mesmo. **Após o ajuste, a porca de capa deve ser reapertada.** As ajudas à locomoção ajustáveis em altura podem ser encurtadas na parte inferior num máximo de 10 cm. As ajudas à locomoção não ajustáveis são encurtadas ajustando individualmente o tubo de suporte para o seu tamanho com uma serra para metal ou um cortador de tubos. **Atenção:** Perigo de queda devido a ajudas à locomoção entortadas se o ajuste de altura estiver incorretamente bloqueado! Após cada ajuste, verifique se o mesmo está corretamente travado, tentando torcer ou mover o suporte! O punho rígido anatómico pode ser ajustado axialmente. Ao configurar, proceda da seguinte forma: 1. Pressione os refletores para fora da alça frontal. 2. Afrouxe o parafuso da manga em seis a oito voltas. 3. Puxe a alça para a frente e ajuste. 4. Aperte o parafuso da manga novamente e reinsira o refletor. Para tal, pode usar uma chave hexagonal disponível comercialmente.

Utilização
O uso de ajudas à locomoção pode ser muito diferente e depende das limitações individuais da capacidade de locomoção. Deixe que o seu revendedor especializado ou a sua equipa médica lhe mostre como usar as ajudas à locomoção! As ajudas à locomoção não devem ser usadas na água. A penetração de água pode levar à formação de corrosão e, portanto, a um maior risco de rutura. Deve ser evitado o contacto permanente das ajudas à locomoção com a humidade. Se as ajudas à locomoção estiverem húmidas, estas devem ser secas em conformidade. O manuseamento correto da ajuda à locomoção requer alguma prática. Assim, recomendamos ter um assistente para o(a) apoiar no início. Recomendamos usá-las em pares para suporte em ambos os lados! No entanto, se precisar de usar apenas um suporte, então use-o sempre do lado oposto da perna lesada ou da perna a ser protegida! Guie as ajudas à locomoção próximas ao seu corpo e não em ângulo para fora do corpo (Fig. 3)! Caso contrário, pode cair! Aquando da utilização, segure na(s) pega(s) da(s) ajuda(s) à locomoção firmemente com a sua mão! Coloque sempre as ajudas à locomoção o mais direitas possível no chão para que não escorregue! Procure cadeiras com apoios de braços para se sentar. Pode então apoiar-se nos apoios de braços quando se levantar! Use sapatos de saltos baixos que sejam o mais confortáveis possível, para que a perna possa lidar melhor com o stress adicional! **Se cair:** Se possível, deixe a ajuda à locomoção cair de lado para não cair sobre a mesma! Se possível, deixe que um auxiliar o(a) acompanhe e apoie para que o(a) possa ajudar a levantar em caso de queda! **Utilização das escadas:** Se possível, peça a uma equipa qualificada para lhe dar instruções sobre como subir escadas com as ajudas à locomoção! Ao subir escadas com apenas uma ajuda à locomoção, segure-se no corrimão com a mão livre (Fig. 4)! Ao subir escadas e se usar duas ajudas à locomoção, segure os dois com apenas uma mão e segure-se ao corrimão com a mão livre (Fig. 5)! Para subir as escadas, não se deve utilizar apenas as muletas, mas sim um auxiliar independente das muletas, como por exemplo um corrimão.

Precauções de segurança
Usar uma ajuda à locomoção cria uma carga incomumente pesada em partes individuais do corpo! Tal pode levar aos seguintes efeitos colaterais indesejáveis: Podem ocorrer pontos de pressão ou de fricção nas mãos, no braço ou em peças de roupa! Como medida preventiva, recomendamos a utilização de acolchoamento de pegas e de alças. Se usar duas ajudas à locomoção, carrega todo o peso do corpo com os braços e os ombros! Note que isso pode causar dor e esforço excessivo no início ou durante uma utilização prolongada! Faça pausas suficientes!

Armazenamento e cuidados
Nunca guarde as ajudas à locomoção nas proximidades de fontes de calor, tais como fogões, aquecedores ou dentro de veículos! Não exponha as ajudas à locomoção à luz solar durante um longo período de tempo! O sol forte ou o calor danificam o plástico! Proteja as suas ajudas à locomoção contra quedas e danos à pintura (por exemplo, usando presilhas ou suportes). **O amortecedor de borracha é uma peça de desgaste e deve ser substituído regularmente.** Após um longo período de inatividade, as ajudas à locomoção apenas podem ser usadas novamente após exame prévio por pessoal qualificado! **Aviso!** Nunca limpe as pegas e as cápsulas de borracha com substâncias oleosas! Perigo de escorregar! Se necessário e se estiverem sujas, limpe as ajudas à locomoção com um agente de limpeza neutro e um pano macio. Nunca use produtos de limpeza à base de solvente, pois os mesmos danificam o plástico! **Conselho:** Se for necessária uma desinfecção, deve ser usado um desinfetante adequado. Aquando da utilização, observe as informações do fabricante.

Restrições de utilização
A ajuda à locomoção apenas pode ser usada de acordo com as instruções do fabricante. Observe o peso corporal máximo permitido indicado no produto! Para cargas superiores ou em caso de dúvida, entre em contacto com o revendedor especializado. As muletas não se destinam a ser utilizadas durante actividades desportivas. As muletas não podem ser utilizadas para suportar o peso do corpo após saltos (por exemplo, ao descer escadas). Nunca se devem utilizar ajudas à locomoção dobradas ou danificadas, pois já não oferecem a estabilidade necessária! Devido ao risco de partir, as ajudas à locomoção dobradas não devem ser endireitadas! **Conselho:** Todos os incidentes graves que ocorrerem em ligação com o produto devem ser comunicados ao fabricante e à autoridade competente do Estado-Membro em que o utilizador e/ou o paciente tem residência.

Reutilização (aluguer) / duração da utilização
Apenas assumimos responsabilidades ao abrigo da Lei de Responsabilidade do Produto na primeira vez que os nossos produtos são colocados no mercado. Apenas concordamos com a reutilização se o produto for verificado previamente por nós. **A vida útil de muletas é limitada a 2 anos.** Para além deste período, o uso posterior das muletas é da responsabilidade do utilizador.

Garantia e responsabilidade
Adquiriu um produto Ossenberg de elevada qualidade. Se, apesar dos mais elevados padrões de qualidade, ocorrer um defeito de material justificado, a Ossenberg tem o direito, no âmbito de uma garantia de 12 meses, de reparar o item defeituoso ou substituí-lo por uma entrega subsequente sem defeitos a seu próprio critério. Deve-se notar que se aplicam disposições legais mais rígidas aos nossos produtos, especialmente produtos feitos sob encomenda. Não podemos aceitar qualquer responsabilidade por danos causados por alterações aos nossos produtos. Defeitos que podem ser atribuídos a desgaste ou manuseamento incorreto não são cobertos pela garantia. As peças de desgaste estão excluídas da garantia. Apenas podem ser utilizadas peças de substituição e acessórios originais! Para peças de substituição, acessórios e reparações, entre em contacto com o seu revendedor especializado.

Eliminação	Acessórios
Questione o seu revendedor especializado relativamente aos regulamentos regionais de eliminação.	Os acessórios aprovados para a sua ajuda à locomoção podem ser encontrados em: https://shop.ossenberg.com/en/downloads-to-the-product/

Dados técnicos	Peças de substituição
Tabela 1.A	Tabela 1.B

Diretório de símbolos
- REF Número do artigo
- LOT Número do lote
- Leia o manual de instruções
- Cuidado
- CE Este produto cumpre os requisitos do Regulamento (UE) 2017/745 (MDR)
- Fabricante
- Distribuição por
- Data de fabrico
- Peso corporal permitido
- MD Disposi vo médico

Istruzioni per l'uso degli ausili di deambulazione (Tabella 1.A) — IT

Uso previsto e indicazioni
I nostri ausili di deambulazione sono destinati alle persone che presentano una significativa compromissione della mobilità, difficoltà di movimento, compromissione dell'equilibrio con capacità di camminare sufficientemente conservata e compromissione della coordinazione. La loro funzione è mantenere, promuovere e assicurare la deambulazione o alleggerire, parzialmente o completamente, il carico su una delle estremità inferiori. Gli ausili possono essere utilizzati sia in interni che in esterni. **Osservare scrupolosamente anche le istruzioni per la sicurezza!**

Controindicazioni
Gli ausili di deambulazione non possono essere utilizzati in caso di perdita dell'arto a entrambe le braccia o di contratture/lesioni articolari a entrambe le braccia. Le stampelle non sono destinate all'uso durante le attività sportive. Le stampelle non sono adatte o destinate ad essere utilizzate per sostenere il peso del corpo dopo i salti (ad esempio, per scendere le scale).

Istruzioni generali di sicurezza
Non appendere agli ausili borse, sacchetti o altri oggetti! Gli ausili **non devono essere utilizzati in nessun caso per scopi diversi da quello previsto**, ad es. per fare leva o spostare oggetti o per aiutarsi nell'azionare interruttori della luce o pulsanti di ascensori! Una buona presa sul terreno è decisiva per consentire agli ausili di deambulazione di offrire un sostegno sicuro! Evitare i pavimenti e i sottofondi umidi come ghiaia, sabbia, foglie secche, ghiaccio e neve! **Fare attenzione ai pericoli di inciampo** tra cui superfici irregolari, buchi nel pavimento, rivestimenti o bordi staccati, perché in presenza di queste condizioni il deambulatore può scivolare via o affondare inaspettatamente! Occorre prestare particolare prudenza in condizioni di scarsa illuminazione, perché in questo caso le possibili irregolarità del fondo possono essere scarsamente visibili! Per la regolazione a pulsante, il pulsante deve sporgere dal foro fino all'arresto (Figura 2). I fori per la regolazione dell'ausilio di deambulazione sono soggetti a una certa usura. Assicurarsi che non siano rotti, perché in tal caso non è più garantito il bloccaggio sicuro del pulsante. Nella regolazione con la clip, la clip in plastica deve essere inserita in modo da ottenere un accoppiamento geometrico (Figura 1). Prima di ogni utilizzo, verificare che tutte le connessioni a vite siano serrate a fondo! Quando si utilizzano ausili di deambulazione antibrachiali a bracciale chiuso, occorre fare attenzione a non abbassare inavvertitamente il bracciale premendolo, perché così facendo vi è il rischio di pizzicarsi o schiacciarsi la pelle o le dita.

Regolazione dell'ausilio di deambulazione
Attenzione! Per una regolazione corretta dal punto di vista ergonomico e funzionale, rivolgersi al proprio rivenditore specializzato. Una regolazione effettuata in modo non corretto può limitare la funzionalità dell'ausilio di deambulazione o causare un sovraccarico o un carico errato a scapito del paziente! Gli ausili di deambulazione vengono consegnati al paziente utilizzatore nelle condizioni previste e vengono quindi regolati dal rivenditore specializzato o dal personale sanitario per adattarli alla corporatura del paziente stesso. Qualora nutra dubbi sulle condizioni o sulla regolazione degli ausili forniti, l'utente è invitato/a a rivolgersi al personale sanitario di riferimento. L'ausilio è in grado di assicurare l'auspicato alleggerimento del carico solo se viene adattato in modo ottimale alla statura dell'utente. **Regolazione:** Se l'ausilio di deambulazione in uso è dotato di ghiera, questa deve essere allentata prima della regolazione, ruotandola di circa un giro in senso orario (Figura 1). Sbloccare il dispositivo di regolazione dell'altezza premendo il pulsante o spingendo la clip verso l'esterno. Adattare la lunghezza delle stampelle alla propria statura allontanando i tubi di sostegno o avvicinandoli. Bloccare nuovamente il dispositivo di regolazione dell'altezza allineando i tubi in modo che i due fori di bloccaggio siano uno sopra l'altro, finché il pulsante non si chiude con uno scatto. Reinserire la clip dopo averla regolata. **Dopo la regolazione, serrare nuovamente a fondo la ghiera.** Gli ausili di deambulazione regolabili in altezza possono essere accorciati fino a un massimo di 10 cm nella loro parte inferiore. Gli ausili non regolabili devono essere accorciati adattando il tubo di sostegno alla statura dell'utente, per mezzo di un seghetto per metalli o un tagliatubi. **Attenzione:** Rischio di caduta per l'improvviso piegarsi degli ausili di deambulazione a causa dell'imperfetto bloccaggio del dispositivo di regolazione dell'altezza! Dopo ogni regolazione, verificare che il bloccaggio funzioni in modo corretto provando a girare o a spostare la stampella. L'impugnatura rigida anatomica è regolabile in senso assiale. Per regolare, procedere come segue: 1. Premere i catarifrangenti per farli uscire dalla manopola anteriore. 2. Allentare la vite a bussola facendole compiere da sei a otto giri. 3. Tirare la manopola in avanti e regolare. 4. Serrare la vite a bussola e reinserire il catarifrangente Tale operazione può essere effettuata con una comune chiave esagonale.

Utilizzo
L'utilizzo degli ausili di deambulazione può variare notevolmente da un caso all'altro e dipende dai limiti individuali della capacità di camminare. Per sapere come utilizzare gli ausili di deambulazione, rivolgersi al proprio rivenditore specializzato o al personale sanitario. Non utilizzare gli ausili nell'acqua. L'eventuale penetrazione di acqua può causare corrosione e aumentare il rischio di rottura. Evitare di esporre gli ausili all'umidità per periodi prolungati. Se sono umidi, asciugare gli ausili. Il corretto utilizzo degli ausili di deambulazione richiede una certa pratica. Le prime volte, si consiglia pertanto di farsi sorreggere da un'altra persona. Si consiglia di utilizzare entrambi gli ausili per usufruire di supporto su ambo i lati. Se ciononostante si intende fare uso di una sola stampella, utilizzarla sempre dal lato opposto a quello della gamba infortunata o da preservare! Utilizzare gli ausili mantenendoli vicini al corpo, non inclinati verso l'esterno (Figura 3)! Altrimenti, si correrà il rischio di cadere! Durante l'utilizzo, afferrare completamente e saldamente con la mano la/e manopola/e dell'ausilio/ausili. Se possibile, puntare sempre gli ausili per terra mantenendoli diritti per evitare che scivolino sulla superficie! Per sedersi, cercare una sedia dotata di braccioli per potervisi appoggiare quando ci si rialza. Se possibile, indossare scarpe comode dal tacco piatto per permettere alla gamba di meglio sopportare un carico supplementare. **In caso di caduta:** Se possibile, lasciar cadere di lato l'ausilio per evitare di caderci sopra! Possibilmente farsi accompagnare e sorreggere da un'altra persona che possa intervenire in caso di caduta. **Uso delle scale:** Possibilmente farsi spiegare da personale specializzato come utilizzare gli ausili per salire le scale. Nel salire le scale con un solo ausilio, sorreggersi sempre al corrimano con la mano libera (Figura 4)! Se si intendono salire le scale con entrambi gli ausili, tenerli con una mano e sorreggersi sempre al corrimano con la mano libera (Figura 5)! Quando si salgono le scale, non affidarsi esclusivamente alle stampelle, ma utilizzare sempre un ausilio per salire le scale indipendente dalle stampelle, come ad esempio un corrimano.

Precauzioni
Se si utilizza un solo ausilio, il carico esercitato su singole parti del corpo risulta insolitamente elevato! Di conseguenza, possono verificarsi i seguenti effetti collaterali indesiderati: sulle mani, sul braccio o sugli indumenti possono crearsi punti di pressione o di sfregamento. Come misura preventiva consigliamo di utilizzare imbottiture per le manopole e le staffe. Quando si utilizzano entrambi gli ausili di deambulazione, l'intero peso corporeo viene sorretto dalle braccia e dalle spalle. Tenere presente che, le prime volte e in caso di sforzo prolungato, ciò può causare dolori e sovraffaticamento. Fare frequenti pause!

Conservazione e cura
Non riporre mai gli ausili di deambulazione in prossimità di fonti di calore, come stufe e radiatori, o sulla mensola del lunotto posteriore di un'autovettura! Non esporre gli ausili alla luce del sole per periodi prolungati! La luce solare diretta e il calore danneggiano la plastica! Proteggere gli ausili dalle cadute e da possibili danni alla vernice (ad es. utilizzando anelli o supporti). **Il tampone in gomma è un componente soggetto a usura e periodicamente deve essere sostituito.** Prima di riutilizzare gli ausili di deambulazione dopo un lungo periodo in cui non sono stati usati, farli esaminare a personale specializzato!**Attenzione!** Non pulire mai le manopole né i tamponi in gomma utilizzando prodotti oleosi! Pericolo di scivolamento! Se sporchi, pulire gli ausili di deambulazione con un detergente delicato e uno straccio morbido. Non utilizzare mai detergenti contenenti solventi, perché danneggiano la plastica! **Nota:** Se è necessario disinfettare gli ausili di deambulazione, utilizzare un idoneo disinfettante. In questo caso, osservare le indicazioni del produttore.

Limitazione d'uso
Il carico applicabile all'ausilio di deambulazione deve essere conforme alle indicazioni del produttore dell'ausilio stesso. **Rispettare il peso corporeo massimo consentito indicato sul prodotto!** In caso di dubbi o di carichi superiori, rivolgersi al proprio rivenditore specializzato. Le stampelle non sono destinate all'uso durante le attività sportive. Le stampelle non sono adatte ad essere utilizzate per sostenere il peso del corpo dopo i salti (ad esempio, per scendere le scale). Non continuare a utilizzare in nessun caso ausili piegati o danneggiati, perché non assicurerebbero più la stabilità richiesta! Non tentare nemmeno di raddrizzare un ausilio piegato, perché potrebbe rompersi! **Nota:** Ogni eventuale incidente grave che si sia verificato durante l'uso del prodotto deve essere segnalato al produttore e alla competente autorità dello Stato membro di residenza dell'utente e/o paziente.

Riutilizzo (noleggio) / Durata d'uso
La nostra responsabilità ai sensi della legge sulla responsabilità di prodotto si applica unicamente alla prima messa in funzione dei nostri articoli. Approveremo il riutilizzo di un prodotto solo dopo averlo opportunamente testato a tale scopo. **La vita utile degli ausili di deambulazione antibrachiali è limitata a due anni.** Da questo momento in poi, l'ulteriore uso degli ausili di deambulazione antibrachiali rientra nella sfera di responsabilità dell'utente.

Garanzia e responsabilità
L'articolo acquistato è un prodotto Ossenberg di elevata qualità. Se malgrado i rigorosi standard qualitativi dovesse manifestarsi un legittimo difetto, Ossenberg avrà diritto, entro il termine di garanzia di 12 mesi, a riparare a sua discrezione l'articolo difettoso o a sostituirlo fornendone un altro privo di difetti. Si noti che per le nostre produzioni, e in particolare per le produzioni speciali, si applicano disposizioni di legge più severe. Non ci assumiamo nessuna responsabilità per eventuali danni arrecati da modifiche ai nostri prodotti. Sono esclusi dalla garanzia i difetti riconducibili a usura o uso improprio. La garanzia non include le parti soggette a usura. Utilizzare unicamente ricambi e accessori originali! Per i ricambi, gli accessori e le eventuali riparazioni, rivolgersi a un rivenditore specializzato.

Smaltimento	Accessori
Informarsi presso il rivenditore specializzato riguardo alle norme di smaltimento in vigore a livello locale.	Gli accessori omologati per questi ausili di deambulazione sono descritti su: https://shop.ossenberg.com/en/downloads-to-the-product/

Dati tecnici	Ricambi
Tabella 1.A	Tabella 1.B

Elenco dei simboli
- REF Codice articolo
- LOT Numero di lotto
- Vedere le istruzioni per l'uso
- Attenzione
- CE Questo prodotto è conforme ai requisiti del Regolamento (UE) 2017/745 (MDR)
- Produttore
- Distribuzione attraverso
- Data di produzione
- Peso corporeo consentito
- MD Dispositivo vo medico

Gebruiksaanwijzing krukken (tabel 1.A) — NL

Gebruiksdoel en indicatie
Onze krukken zijn bedoeld voor mensen met substantieel beperkte mobiliteit, bijvoorbeeld door beschadigingen, evenwichtsstoornissen met deels behouden loopvaardigheid en coördinatiestoornissen Ze fungeren als ondersteuning bij het behouden, stimuleren en waarborgen van de loopvaardigheid of voor het deels of volledig ontlasten van een onderste extremiteit. De krukken kunnen binnens- en buitenshuis worden gebruikt. **Volg daarbij altijd de veiligheidsinstructies op!**

Contra-indicatie
Het gebruik van deze krukken is niet geschikt bij verlies van ledematen aan beide armen of bij gewrichtsschade aan beide armen. De krukken zijn niet bedoeld voor gebruik tijdens sportactiviteiten. De krukken zijn niet geschikt of bedoeld om te worden gebruikt om het lichaamsgewicht te ondersteunen na sprongen (bijvoorbeeld van een trap af).

Algemene veiligheidsinstructies
Hang geen tassen, zakken of andere voorwerpen aan de krukken! Krukken mogen **in geen geval voor andere doeleinden worden gebruikt**, bijv. het optillen of verschuiven van voorwerpen of om lichtschakelaars of liftknopjes te bedienen! Voldoende grip op de ondergrond is doorslaggevend voor een veilige houvast voor de krukken! Vermijd vochtige ondergronden als grind, zand, bladeren, ijs of sneeuw! **Wees bedacht op obstakels** zoals oneffenheden, gaten in de grond, losse vloerbedekking of randen. Daarbij kunnen de krukken onverwacht wegglijden of wegzakken! Wees bijzonder oplettend bij slechte lichtverhoudingen. Afwijkingen op de grond zijn dan slecht te herkennen! Bij het verstellen van een drukknop moet de knop volledig uit de boring uitsteken (afbeelding 2)! De gaten voor het verstellen van de krukken zijn enigzins gevoelig voor slijtage. Let er daarom op, dat ze niet versleten zijn. Dan is een veilige blokkering van de drukknop niet meer gegarandeerd. Bij het verstellen van de clip moet de kunststof clip passend geplaatst worden (afbeelding 1)! Controleer voor ieder gebruik of alle schroeven stevig zijn vastgedraaid! Bij het gebruik van **onderarmkrukken met gesloten manchet** moet er op worden gelet dat de manchet niet per ongeluk naar beneden wordt gedrukt. Er bestaat klem- en knelgevaar voor huid en vingers.

Instellen van de krukken
Waarschuwing! Vraag uw verkooppunt naar de juiste en ergonomische passende instelling! Verkeerd ingestelde krukken kunnen de functionaliteit van het hulpmiddel beperken en een overbelasting of verkeerde belasting van de patiënt veroorzaken! U als patiënt ontvangt de krukken in goede conditie. Deze worden door uw verkooppunt of verzorgend personeel individueel op uw lichaam afgestemd. Weet u niet zeker of dit het geval is, doe dan navraag bij het verantwoordelijke personeel. De krukken kunnen alleen de gewenste ondersteuning bieden, als deze optimaal op uw lichaamsgrootte zijn afgestemd. **Instelling:** Als uw krukken zijn uitgerust met een wartelmoer, moet deze ongeveer een slag met de klok mee worden losgedraaid voordat u de krukken verstelt (afbeelding 1). Ontgrendel de hoogteverstelling door de drukknop in te drukken of de klip los te drukken. Pas de lengte van de krukken aan uw lichaamsgrootte aan door de buizen uit elkaar te trekken of in te drukken. Vergrendel de hoogteverstelling door de buizen zo te positioneren, dat twee boringen voor de vergrendeling boven elkaar liggen. Daardoor klikt de drukknop weer vast. Bij verstelling met een clip: de clip weer aanbrengen. **Na het verstellen moet de wartelmoer weer stevig worden aangedraaid.** In de hoogte verstelbare krukken kunnen in het onderste gedeelte met max. 10 cm worden ingekort. Niet-verstelbare krukken worden ingekort door de buis met een metaalzaag of een buissnijder individueel op maat te maken. **Voorzichtig:** Valgevaar door omknikkende krukken bij onjuiste vergrendeling van de hoogteverstelling! Controleer na elke verandering of de vergrendeling goed zit door te proberen de kruk te verdraaien of verschuiven! De anatomisch gevormde handgreep kan axiaal worden versteld. Volg deze stappen bij het instellen: 1. Reflectoren uit de voorkant van de handgreep losdrukken. 2. De mofschroef met zes tot acht draaiingen losdraaien. 3. Greep naar voren trekken en instellen. 4. Mofschroef aandraaien en reflector terugplaatsen. Hiervoor kunt u een normale zeskantsleutel gebruiken.

Gebruik
Het gebruik van krukken kan zeer verschillen zijn. Het is afhankelijk van de individuele beperkingen van de gebruiker. Laat u over het juiste gebruik van de krukken informeren door uw vakman of medische professionals! Krukken mogen niet in het water worden gebruikt. Door binnendringend water kan corrosie ontstaan, wat een verhoogd breukrisico veroorzaakt. Langdurig contact van de krukken met vocht moet worden voorkomen. Als ze vochtig zijn, moeten de krukken goed worden afgedroogd. De juiste omgang met de krukken vergt enige oefening. Wij raden daarom aan, om u in het begin extra te laten ondersteunen door een begeleidend persoon. Wij raden aan om de krukken altijd als paar te gebruiken om op beide zijden tegelijk te kunnen steunen! Gebruikt u toch een steun, dan altijd aan de zijde tegenover het (gewonde) been dat ontzien moet worden! Houdt de krukken dicht bij het lichaam, niet schreef naar buiten (afbeelding 3)! Anders kunt u ten val komen! Houd bij gebruik de handgr(e)ep(en) van de kruk(ken) volledig en stevig vast met de hand! Plaats de krukken altijd zo recht mogelijk op de grond om ervoor te zorgen dat ze niet wegglijden! Kies bij voorkeur stoelen met armleuningen. U kunt de leuningen dan bij het opstaan als steun gebruiken! Draag indien mogelijk comfortabele schoenen met platte zool, zodat het been de extra belasting beter kan verwerken! **Als u desondanks toch valt:** Laat de krukken zo mogelijk naar opzij vallen, zodat u er niet op valt! Zorg indien mogelijk voor begeleiding en ondersteuning, zodat uw begeleider u bij een eventuele val kan opvangen! **Gebruik van trappen**: Vraag indien mogelijk naar instructies over traplopen met krukken! Bij traplopen met één kruk moet u zich absoluut met de vrije hand aan de reling vasthouden (afbeelding 4)! Houdt bij het traplopen met twee krukken beide krukken in één hand en houdt u zich met de vrije hand vast aan de reling (afbeelding 5)! Vertrouw bij het traplopen niet alleen op de krukken, maar gebruik altijd een hulpmiddel dat onafhankelijk is van de krukken, zoals een leuning.

Voorzorgsmaatregel
Door het gebruik van één kruk worden afzonderlijke delen van het lichaam ongewoon zwaar belast! Dat kan volgende ongewenste neveneffecten veroorzaken: Op de handen, aan de arm of op kledingstukken kunnen druk- of schuurplekken ontstaan! Als preventie maatregel raden wij het gebruik van handvat- en beugelbekleding aan. Als u twee krukken gebruikt, draagt u uw volledige lichaamsgewicht met uw armen en schouders! Merk op dat dit in eerste instantie of bij langdurige belasting pijn en overbelasting kan veroorzaken! Zorg voor voldoende pauzes!

Opslag en onderhoud
Bewaar de krukken nooit in de buurt van warmtebronnen zoals kachels, verwarmingen of op de hoedenplank in de auto! De krukken niet voor langere tijd blootstellen aan zonnestraling! Krachtige zon of hitte beschadigen de kunststof! Bescherm uw krukken tegen omvallen en lakschade (bijv. door lussen of houders). **De rubberen dop is een onderdeel dat slijt en regelmatig vervangen moet worden.** Krukken mogen na langere tijd niet te zijn gebruikt pas na controle door deskundig personeel opnieuw worden gebruikt! **Waarschuwing!** Handgrepen en rubberen doppen nooit schoonmaken met oliehoudende substanties. Risico op uitglijden! Reinig de krukken bij vervuiling eventueel met een mild schoonmaakmiddel en een zachte doek. Gebruik nooit schoonmaakmiddel met oplosmiddelen, deze beschadigen de kunststof! **Opmerking:** Als desinfectie nodig is, moet een geschikt desinfectiemiddel worden gebruikt. Volg bij het gebruik de instructies van de fabrikant op.

Gebruiksbeperking
De krukken mogen slechts tot de door de fabrikant aangegeven limiet worden belast. **Houd rekening met het op het product aangegeven maximaal toegestane lichaamsgewicht!** Raadpleeg bij hogere gewichten of bij twijfel uw verkooppunt. De krukken zijn niet bedoeld voor gebruik tijdens sportactiviteiten. De krukken zijn niet geschikt om te worden gebruikt om het lichaamsgewicht te ondersteunen na sprongen (bijvoorbeeld van de trap af). Verbogen of beschadigde krukken mogen in geen geval verder worden gebruikt. Ze kunnen niet meer de vereiste stabiliteit bieden! Vanwege de kans op breuken mogen verbogen krukken ook niet recht worden gebogen! **Opmerking:** Alle met het product samenhangende ernstige voorvallen moeten aan de producent en aan de verantwoordelijke instanties in het land waar de gebruiker en/of patiënt woont worden gemeld.

Opnieuw gebruiken (verhuur) / gebruiksduur
Wij zijn aansprakelijk, volgens de toepasbare aansprakelijkheidswetten, voor de eerste ingebruikname van onze producten. Wij stemmen uitsluitend in met het opnieuw gebruiken van het product als dit door ons gecontroleerd is. **De levensduur van de onderarmkrukken is beperkt tot 2 jaar.** Bij gebruik langer dan deze periode is het verdere gebruik van de onderarmkrukken op eigen verantwoordelijkheid van de gebruiker.

Garantie en aansprakelijkheid
U heeft een hoogwaardig product van Ossenberg gekocht. Als er, ondanks de strenge kwaliteitsstandaarden, een gebrek aan het product optreden, dan heeft Ossenberg het recht, in het kader van een voor 12 maanden geldende garantie, naar eigen keuze het defecte product te verbeteren of door een nieuw product te vervangen. Er moet rekening mee worden gehouden dat voor onze producten, met name producten op maat, scherpere wettelijke bepalingen gelden. Voor schade die ontstaat door veranderingen aan onze producten aanvaarden wij geen aansprakelijkheid. De garantie omvat geen gebreken die het gevolg van slijtage of ondoelmatig gebruik zijn. Slijtageonderdelen zijn uitgesloten van de garantie. Er mogen uitsluitend originele vervangende onderdelen en accessoires worden gebruikt! Vraag voor vervangende onderdelen, accessoires en reparaties na bij uw verkooppunt.

Verwijdering	Accessoires
Vraag uw verkooppunt naar de plaatselijke voorschriften voor verwijdering.	De goedgekeurde accessoires voor uw krukken vindt u op: https://shop.ossenberg.com/en/downloads-to-the-product/

Technische gegevens	Vervangende onderdelen
Tabel 1.A	Tabel 1.B

Symbolenlijst
- REF Artikelnummer
- LOT Batchnummer
- Lees de gebruiksaanwijzing
- Let op
- CE Dit product voldoet aan de vereisten van EU-verordening 2017/745 (MDR)
- Producent
- Distributie door
- Productiedatum
- Toegestaan lichaamsgewicht
- MD Medisch hulpmiddel

Ramentų naudojimo instrukcija (1.A lentelė) — LT

Naudojimo paskirtis ir indikacija
Mūsų ramentais yra skirti žmonėms, turintiems žymius judėsenos sutrikimus esant judėjimo pažeidimui, pusiausvyros sutrikimui su pakankamai išlikusiu gebėjimu vaikščioti ir turintiems koordinacijos sutrikimus. Jie palaiko, skatina ir apsaugo ėjimą arba dalinį / visišką apatinės galūnės krūvio sumažinimą. Ramentai gali būti naudojami viduje ir lauke. **Būtinai atsižvelkite į saugos įspėjimus!**

Kontraindikacijos
Ramentai netinka netekus abiejų rankų galūnių arba esant abiejų rankų sąnarių kontraktūroms / pakenkimų sąnariuose. Vaikščiojimo pagalbinės priemonės nėra skirtos naudoti sportuojant. Vaikščiojimo pagalbinės priemonės netinka ir nėra skirtos naudoti kūno svoriui palaikyti po šuolių (pvz., nusileidus laiptais).

Bendrieji saugos įspėjimai
Ant ramentų nekabinkite krepšių, maišelių ar kitų daiktų! Ramentų **jokiu būdu negalima naudoti kitiems tikslams**, pvz., kelti ar perstumti daiktus arba kaip pagalbinę priemonę spaudžiant šviesos jungiklius arba lifto mygtukus! Sukibimas su pagrindu lemia saugią ramentų atramą! Venkite drėgnų grindų arba pagrindo, pvz., žvyro, smėlio, lapų, ledo ar sniego! **Būkite atsargūs vietose, keliančiose tikimybę suklupti**, pvz., vietose su nelygumais, skylėmis grindyse, palaida grindų danga arba kraštais, nes ramentai gali netikėtai paslysti arba sulysti į kiaurymes! Itin atsargiai reikia elgtis esant nepakankamoms apšvietimo sąlygoms, kadangi sunku pamatyti pagrindo nelygumus! Reguliuojant mygtuką jis turi iki galo išsikišti iš angos (2 paveikslas)! Ramentų reguliavimo skylės šiek tiek dėvisi. Reikia atsižvelgti, kad jos nebūtų išmuštos, nes tokiu atveju nebeužtikrinamas saugus mygtuko fiksavimas. Reguliuojant spaustuką plastikinis spaustukas turi būti standžiai įstatytas (1 paveikslas)! Prieš kiekvieną naudojimą patikrinkite, ar visos varžtinės jungtys priveržtos! Naudojant **alkūninius uždaro tipo ramentus** reikia atsižvelgti, kad apskritimas apie dilbį netyčia nebūtų nuspaustas žemyn – kyla odos ar pirštų sugnybimo ar suspaudimo pavojus.

Ramentų reguliavimas
Įspėjimas! Dėl funkcinio ir ergonomiškai teisingo sureguliavimo kreipkitės į specializuotą prekiautoją! Netinkamai sureguliuoti ramentai gali apriboti jų naudojimą arba sukelti per didelę arba netinkamą paciento apkrovą! Ramentai jums, kaip pacientui, perduodami tinkamos būsenos, o jūsų specializuotas prekiautojas arba slaugos personalas juos individualiai sureguliuoja pagal jūsų kūną. Jei nesate užtikrinti, kad taip yra, kreipkitės į kompetetingus specialistus. Ramentai užtikrina pageidaujamą krūvio sumažinimą tik tada, jei yra optimaliai pritaikyti prie ūgio. **Reguliavimas** Jei jūsų ramentuose yra dantytoji veržlė, prieš reguliuojant ją reikia atlaisvinti maždaug vienu apsisukimu pagal laikrodžio rodyklę (1 paveikslas). Atfiksuokite aukščio reguliatorių įspausdami mygtuką arba ištumdami spaustuką. Pritaikykite atramos ilgį prie savo ūgio ištraukdami arba sustumdami atraminį vamzdį. Vėl užfiksuokite aukščio reguliatorių nukreipdami vamzdį taip, kad dvi fiksavimo angos būtų viena virš kitos – mygtukas vėl užsifiksuoja. Reguliuojant spaustuką iš naujo įstatykite spaustuką. **Sureguliavus dantytąją veržlę vėl reikia priveržti** Reguliuojamo aukščio ramentus apatinėje dalyje galima maks. 10 cm sutrumpinti. Nereguliuojami ramentai sutrumpinami nupjaunant atraminį vamzdį metalo pjūklu arba vamzdžių pjautuvu ir individualiai pritaikant prie jūsų ūgio. **Atsargiai** Pavojus nukristi atsilenkus ramentui dėl netinkamai užfiksuoto aukščio reguliatoriaus! Po kiekvieno pritaikymo patikrinkite tinkamą fiksavimą bandydami atramą persukti arba perstumti! Anatominę kietą rankeną galima sureguliuoti išilgai ašies. Reguliuodami vadovaukitės šiais nurodymais: 1. Ištumkite atšvaitus iš priekinės rankenos. 2. Movos tipo varžtą atsukti pasukant šešis / aštuonis kartus. 3. Ištraukite rankeną į priekį ir nustatykite. 4. Vėl priverškite movos tipo varžtą ir įstatykite atšvaitą. Tam galite naudoti rinkoje parduodamą šešiakampį raktą.

Naudojimas
Ramentų naudojimas gali labai skirtis ir priklauso nuo individualaus gebėjimo vaikščioti apribojimo. Tegu specializuotas prekiautojas arba slaugos personalas jus instruktuoja, kaip naudoti ramentus! Ramentų negalima naudoti vandenyje. Prasiskverbęs vanduo gali sukelti koroziją ir dėl to kyla didesnė įtrūkimo rizika. Reikia vengti nuolatinio ramentų sąlyčio su drėgme. Sudrėkusius ramentus reikia atitinkamai išdžiovinti. Reikia šiek tiek įpratimo tinkamai prižiūrėti ramentus. Todėl iš pradžių rekomenduojame papildomai pasitarti su padedančiu asmeniu. Rekomenduojame naudoti ramentų porą atsiremti abiem pusėms! Tačiau naudokite tik vieną atramą, kuri visuomet turi būti kitoje pusėje nei sužeista koja arba koja, kuriai turi tekti mažesnis krūvis! Laikykite ramentus šalia kūno, o ne įstrižai į išorę (3 paveikslas)! Kitu atveju galite nukristi! Naudodami ranka visiškai ir tvirtai apimkite ramento(-ų) rankeną(-as)! Visada dėkite ramentus kiek įmanoma tiesiau ant pagrindo, kad jie nepaslystų! Sėdėjimui pasirinkite kėdes su atlošais rankoms. Atsistodami galėsite atsiremti į rankų atlošus! Dėvėkite kuo patogesnius plokščiapadžius batus, kad koja lengviau susitvarkytų su papildoma apkrova! **Jei vis dėlto parkristumėte** Leiskite ramentams nukristi kiek galima labiau į šonus, kad neužkristumėte ant jų! Jei yra galimybė, tegu jus lydi padedantis asmuo, kad jis galėtų jus pagauti galimo kritimo atveju! **Laiptų naudojimas:** Jei yra galimybė, paveskite specializuotiems darbuotojams jus instruktuoti, kaip lipti laiptais naudojant ramentus! Lipdami laiptais tik su vienu ramentu, laisva ranka būtinai laikykitės už turėklų (4 paveikslas)! Jei naudojate du ramentus, lipdami laiptais abu ramentus laikykite vienoje rankoje, o laisva ranka būtinai laikykitės už turėklų (5 paveikslas)! Lipdami laiptais nepasikliaukite vien tik vaikščiojimo priemonėmis, bet visada naudokite nuo vaikščiojimo priemonių nepriklausomą laiptų kopimo priemonę, pavyzdžiui, turėklą.

Atsargumo priemonės
Naudojant tik vieną ramentą pavienes kūno dalis veikia neįprastai didelis krūvis! Dėl to gali pasireikšti nepageidaujamas šalutinis poveikis Ant plaštakų, rankų ar drabužių gali susidaryti nuospaudos ir nusitrynimai! Kaip prevencinę priemonę siūlome naudoti rankenos ir atramos paminkštinimus Jei naudojate du ramentus, visą kūno svorį nešate rankomis ir pečiais! Atsižvelkite, kad tai iš pradžių arba esant ilgesnei apkrovai galimas skausmas ir persitempimas! Darykite pakankamai pertraukų!

Laikymas ir priežiūra
Niekada nelaikykite ramentų šalia šilumos šaltinių, pvz., krosnių, šildytuvų arba transporto priemonėje padėjimo vietoje! Saugokite ramentus nuo ilgalaikio saulės spindulių poveikio! Stiprūs saulės spinduliai arba karštis gadina plastiką! Saugokite savo ramentus nuo kritimo ir dažų pažeidimo (pvz., naudodami kilpas arba laikymo įmautes). **Guminis antgalis yra nusidėvinti dalis ir ją reikia reguliariai pakeisti.** Jei ramentai buvo ilgesnį laiką nenaudojami, juos vėl galima naudoti tik, jei jie prieš tai buvo patikrinti specializuotų darbuotojų! **Įspėjimas!** Niekada nevalykite rankenų ir guminių kapsulių aliejingomis substancijomis! Pavojus paslysti! Nešvarumus nuo ramentų nuvalykite švelnia valymo priemone ir minkšta šluoste. Niekada nenaudokite valiklių, kurių sudėtyje yra tirpiklių, nes jie pažeis plastiką! Nuoroda Jei būtinas dezinfekavimas, naudokite tinkamą dezinfekavimo priemonę. Naudodami laikykitės gamintojo rekomendacijų.

Naudojimo apribojimai
Ramentą galima veikti tik gamintoju nurodytu krūviu. **Atsižvelkite į ant gaminio nurodytą maksimalų leistiną kūno svorį!** Esant didesniam krūviui arba jei kyla abejonių kreipkitės į specializuotą prekiautoją. Vaikščiojimo pagalbinės priemonės nėra skirtos naudoti sportuojant. Vaikščiojimo pagalbinės priemonės netinka naudoti kūno svoriui palaikyti po šuolių (pvz., nusileidus laiptais). Jokiu būdu negalima naudoti deformuotų arba sugadintų ramentų, nes jie neužtikrina reikiamo stabilumo! Deformuotų ramentų negalima tiesinti, nes jie gali įtrūkti! **Nuoroda** Apie visus su gaminiu susijusius pavojingus incidentus reikia pranešti gamintojui ir kompetentingai valstybės narės, kurioje naudotojas ir (arba) pacientas turi nuolatinę gyvenamąją vietą, institucijai.

Pakartotinis naudojimas (nuoma) / naudojimo trukmė
Pagal Įstatymą dėl atsakomybės už gaminius atsakomybę prisiimame tik už pirmą kartą pateikiamus į rinką mūsų gaminius. Pakartotiniam naudojimui pritariame tik tada, jei gaminį patikriname. **Alkūninių ramentų naudojimo trukmė ribojama 2 metų laikotarpiu.** Po šio laikotarpio naudojant alkūninius ramentus atsakomybė tenka naudotojui.

Garantija ir atsakomybė
Įsigijote aukštos kokybės „Ossenberg" gaminį. Jei nepaisant aukštų kokybės standartų atsirastų pateisinamas materialinis defektas, per 12 mėnesių garantinį laikotarpį „Ossenberg" turi teisę savo nuožiūra pataisyti sugedusį gaminį arba pakeisti defektų neturinčiu gaminiu. Reikia atsižvelgti, kad mūsų užsakymams, ypač specialiems užsakymams taikomos griežtesnės teisinės nuostatos. Neprisiimame atsakomybės už žalą, kuri susidarė pakeitus mūsų gaminius. Garantija netaikoma trūkumams dėl nusidėvėjimo arba netinkamos priežiūros. Garantija netaikoma nusidėvinčioms dalims. Galima naudoti tik originalias atsargines dalis ir priedus! Dėl atsarginių dalių, priedų ir taisymo kreipkitės į specializuotus prekiautojus.

Šalinimas	Priedai
Sužinokite iš specializuoto prekiautojo apie regioninius šalinimo reikalavimus.	Leidžiamas atsargines dalis savo ramentams rasite: https://shop.ossenberg.com/en/downloads-to-the-product/

Techniniai duomenys	Atsarginės dalys
1.A lentelė	1.B lentelė

Simbolių sąrašas
- REF Prekės numeris
- LOT Partijos numeris
- Perskaitykite naudojimo instrukcija
- Dėmesio
- CE Gaminys atitinka Reglamento (ES) 2017/745 (MPR) reikalavimus
- Gamintojas
- Paskirstymas pagal
- Pagaminimo data
- Leidžiamas kūno svoris
- MD Medicinos prietaisas

Lietošanas instrukcija Pārvietošanās palīglīdzekļi (Tabula 1.A) — LV

Lietošanas mērķis un indikācijas
Mūsu pārvietošanās palīglīdzekļi ir paredzēti cilvēkiem ar būtiski ierobežotu mobilitāti kustību traucējumu dēļ, ar līdzsvara traucējumiem, ja ir pietiekami saglabājusies kustību spēja, un ar koordinācijas traucējumiem. Tie kalpo pārvietošanās spējas saglabāšanai, veicināšanai un nodrošināšanai vai daļējai līdz pilnīgai vienas apakšējās ekstremitātes atslogošanai. Pārvietošanās palīglīdzekļus var izmantot iekštelpās un ārā. **Obligāti ņemiet vērā drošības norādes!**

Kontrindikācijas
Pārvietošanās palīglīdzekļi nav piemēroti, ja ir zaudētas abas augšējās ekstremitātes vai ja abām rokām ir locītavu kontraktūra/locītavu bojājumi. Kruķi nav paredzēti izmantošanai sporta aktivitāšu laikā. Kruķi nav piemēroti vai paredzēti ķermeņa svara atbalstam pēc lēcieniem (piemēram, pa kāpnēm).

Vispārējas drošības norādes
Nekariniet somas, maisus vai citus priekšmetus uz pārvietošanās palīglīdzekļa! Pārvietošanās palīglīdzekļus **nekādā gadījumā nedrīkst izmantot citiem mērķiem** nekā paredzēts, piemēram, priekšmetu celšanai vai pārvietošanai vai lai ieslēgtu vai izslēgtu gaismas slēdži, vai nospiestu pogas liftā! Pamatnes saķere ir būtiska drošai pārvietošanās palīglīdzekļu izmantošanai! Izvairieties no mitras grīdas vai tādām pamatnēm kā grants, smiltis, koku lapas, ledus vai sniegs! **Pievērsiet uzmanību** tam, vai nepaklupsiet, piemēram, ja ir nelīdzena pamatne, caurumi grīdā, vaļīgs grīdas segums vai tā malas, jo pārvietošanās palīglīdzeklis var pēkšņi aizslīdēt vai iegrimt! Īpaša uzmanība jāievēro, ja ir nepietiekams apgaismojums, jo tad šāda pamatne ir slikti pamanāma! Pielāgojot ar pogu, tai līdz galam ir jābūt izvirzītai no atveres (2. attēls)! Atveres pārvietošanās palīglīdzekļu pielāgošanai ir pakļautas zināmam nodilumam. Jāpievērš uzmanība tam, ka tās nav kļuvušas platākas, jo tad vairs nav iespējams droši nobloķēt pogu. Pielāgojot ar skavu, plastmasas skavai jābūt ievietotai tā, lai tā pilnībā saslēgtos (1. attēls)! Pirms katras lietošanas reizes pārbaudiet, vai visas skrūves ir stingri pievilktas! Izmantojot **elkoņa pārvietošanās palīglīdzekļus ar noslēgtu rokas aproci**, jāpievērš uzmanība tam, ka aproce netiek neapzināti nospiesta uz leju, jo tā var saspiest ādu vai pirkstus.

Pārvietošanās palīglīdzekļa pielāgošana
Brīdinājums! Lai iestatītu atbilstoši funkcijām un ergonomiski pareizi, vērsieties pie Jūsu specializētā tirgotāja! Nepareizi iestatīti pārvietošanās palīglīdzekļi var ierobežot to funkcionalitāti vai rezultēties pacienta pārslogošanā vai nepareizā noslogošanā! Pārvietošanās palīglīdzekļi Jums kā pacientam tiek nodoti atbilstošā stāvoklī un Jūsu specializētais tirgotājs vai medicīnas personāls tos pielāgos atbilstoši Jūsu augumam. Ja Jūs neesat pārliecināts, vai tas tā ir, tad lūdzam vērsties pie atbildīgā specializētā personāla. Pārvietošanās palīglīdzeklis sniegs vēlēto atslodzi tikai tad, ja tas ir optimāli pielāgots tā lietotāja auguma garumam. **Pielāgošana:** Ja Jūsu pārvietošanās palīglīdzeklim ir uzgrieznis, pirms regulēšanas tas ir jāatbrīvo par aptuveni vienu pagriezienu pulksteņrādītāja kustības virzienā (1. attēls). Atbloķējiet augstuma regulēšanas mehānismu, piespiežot pogu vai izspiežot skavu. Pielāgojiet balstu augstumu Jūsu auguma garumam, izvelkot vai iestumjot balsta caurulī. Atkal nobloķējiet augstuma regulēšanas mehānismu, novietojot caurules tā, ka divas bloķēšanas atveres atrodas viena virs otras, tā poga atkal nofiksējas. Pielāgojot ar skavu, ievietot to atpakaļ. **Pēc pielāgošanas nepieciešams atkal stingri pievilkt uzgrieznī.** Pārvietošanās palīglīdzekļi ar regulējamu augstumu apakšējā daļā var tikt saīsināti maksimāli par 10 cm. Pārvietošanās palīglīdzekļiem, kurus nav iespējams pielāgot, atbalsta caurule tiek saīsināta ar metāla zāģi vai cauruļu griezēju, individuāli pielāgojot Jūsu augumam. **Uzmanību:** Nepareizi nobloķējot augstuma regulēšanas mehānismu, pastāv krišanas risks pārvietošanās palīglīdzekļiem noslīdot uz leju! Pēc katras pielāgošanas pārbaudiet, vai pārvietošanās palīglīdzeklis ir pareizi nobloķēts, mēģinot pagriezt vai pastumt balstu! Anatomisko cieto rokturi var pielāgot aksiāli. Lai pielāgotu, rīkojieties šādi: 1. Izspiediet reflektoru no priekšējā roktura. 2. Atskrūvējiet stiprinājuma skrūvi, to pagriežot sešas līdz astoņas reizes. 3. Pavelciet rokturi uz priekšu un pielāgojiet. 4. Atkal pievelciet stiprinājuma skrūvi un ievietojiet reflektoru atpakaļ. Tam Jūs varat izmantot komerciāli pieejamu sešskanšu atslēgu.

Izmantošana
Pārvietošanās palīglīdzekļu izmantošana var būt ļoti dažāda un ir atkarīga no individuālajiem kustību spējas ierobežojumiem. Ļaujiet specializētajam tirgotājam vai medicīnas personālam Jūs apmācīt par pārvietošanās palīglīdzekļu izmantošanu! Pārvietošanās palīglīdzekļus nedrīkst izmantot ūdenī. Ja tajos iekļūst ūdens, var rasties korozija, kas var veicināt salūšanas risku. Jānovērš pārvietošanās palīglīdzekļu ilgstoša saskare ar ūdeni. Ja pārvietošanās palīglīdzekļi ir kļuvuši mitri, tie ir attiecīgi jānoslauka. Pareizai pārvietošanās līdzekļa izmantošanai nepieciešams neliels treniņš. Šī iemesla dēļ mēs iesakām sākumā papildus atbalstīties arī pret asistējošu personu. Mēs iesakām izmantot pārvietošanās palīglīdzekļus pārī, lai atbalstītos abās pusēs! Ja Jūs izmantojat tikai vienu balstu, tad vienmēr izmantojiet to ievainotās vai saudzējamās kājas pretējā pusē! Turiet pārvietošanās palīglīdzekļus tuvu ķermenim, nevis slīpi uz ārpusi (3. att.)! Pretējā gadījumā Jūs varat nokrist! Izmantojot pārvietošanās palīglīdzekli(-ļus), satveriet tā rokturi(-us) pilnīgi un cieši! Novietojiet pārvietošanās palīglīdzekļus pēc iespējas taisni uz zemes, lai nepaslīdētu! Lai apsēstos, izmantojiet krēslus ar roku balstiem. Tad, pieceļoties no krēsla, Jūs varat atbalstīties pie roku balstiem! Valkājiet pēc iespējas ērtākus apavus ar zemu papēdi, lai kāja var labāk izturēt papildu slodzi! **Ja Jūs tomēr nokrītat:** Ļaujiet pārvietošanās palīglīdzeklim nokrist uz sāniem, lai Jūs neuzkristu tam virsū! Ja iespējams, ļaujiet, ka Jūs pavada un atbalsta asistējoša persona, kura Jūs var notvert gadījumā, ja Jūs krītat! **Kāpņu izmantošana:** Ļaujiet specializētajam tirgotājam Jūs apmācīt par kāpņu izmantošanu ar pārvietošanās palīglīdzekļiem! Ja kāpšanai pa kāpnēm izmantojat tikai vienu pārvietošanās palīglīdzekli, ar brīvo roku obligāti turieties pie margām (4. att.)! Izmantojot divus pārvietošanās palīglīdzekļus, kāpjot pa kāpnēm ņemiet abus pārvietošanās palīglīdzekļus vienā rokā un ar brīvo roku obligāti turieties pie margām (5. att.)! Kāpjot pa kāpnēm, nepaļaujieties tikai uz kruķiem, bet vienmēr izmantojiet kāpšanas pa kāpnēm palīglīdzekli, kas ir neatkarīgs no kruķiem, piemēram, margas.

Piesardzības pasākumi
Izmantojot vienu pārvietošanās palīglīdzekli, uz atsevišķām ķermeņa daļām ir nepierasti liela slodze! Tā rezultātā var rasties šādas nevēlamas blakusparādības: Uz plaukstām, rokām vai apģērba var rasties nospiedumа vai nobrāzuma vietas! Mēs iesakām izmantot rokturu un balstu polsterus. Ja Jūs izmantojat divus pārvietošanās palīglīdzekļus, nesiet visu ķermeņa svaru ar rokām un pleciem! Ņemiet vērā, ka tas sākumā vai ilgstošas izmantošanas gadījumā var rezultēties sāpēs vai pārpūlē! Ieturiet pietiekami daudz pauzes!

Uzglabāšana un kopšana
Nekad neuzglabājiet pārvietošanās palīglīdzekļus tādu karstuma avotu tuvumā kā krāsnis, apkures iekārtas vai automašīnas salonā! Pārvietošanās palīglīdzekļus nepakļaut ilgstošai saules iedarbībai! Spēcīga saule vai karstums bojā plastmasu! Sargājiet pārvietošanās palīglīdzekli no nokrišanas un lakas bojājumiem (piemēram, no siksnas vai turētāja). **Gumijas uzgalis ir nodilstoša detaļa un tas ir regulāri jānomaina.** Ja pārvietošanās palīglīdzekļi nav lietoti ilgāku laiku, tos drīkst atsākt lietot tikai pēc tam, kad to ir pārbaudījis specializēts personāls. **Brīdinājums!** Nekad netīrīt rokturus un gumijas uzgaļus ar eļļainām vielām! Slīdēšanas risks! Nepieciešamības gadījumā tīriet pārvietošanās palīglīdzekļus ar saudzīgu tīrīšanas līdzekli un mīkstu drānu. Nekad neizmantojiet tīrīšanas līdzekļus, kas satur šķīdinātājus, jo tie bojā plastmasu! **Norāde:** Ja ir nepieciešama dezinficēšana, jāizmanto piemērots dezinficēšanas līdzeklis. Ņemiet vērā ražotāja norādes.

Izmantošanas ierobežojumi
Pārvietošanās palīglīdzekli var noslogot tikai saskaņā ar ražotāja norādēm. **Ņemiet vērā uz produkta norādīto maksimālo pieļaujamo ķermeņa svaru!** Lielāka noslogojuma vai šaubu gadījumā lūgums vērsties pie Jūsu specializētā tirgotāja. Kruķi nav paredzēti izmantošanai sporta aktivitāšu laikā. Kruķi nav piemēroti ķermeņa svara atbalstam pēc lēcieniem (piemēram, pa kāpnēm). Saliektus vai bojātus pārvietošanās palīglīdzekļus nekādā gadījumā nedrīkst turpināt lietot, jo tie vairs nesniedz nepieciešamo stabilitāti! Salūšanas riska dēļ saliektus pārvietošanās palīglīdzekļus nedrīkst iztaisnot! **Norāde:** Visi būtiskie atgadījumi saistībā ar šo produktu ir jāpaziņo ražotājam un tās dalībvalsts atbildīgajai iestādei, kurā dzīvo lietotājs un/vai pacients.

Otrreizēja izmantošana (Nodošana) / Izmantošanas ilgums
Saskaņā ar Vācijas likumu par atbildību par produktiem (Produkthaftungsgesetz) mēs uzņemamies atbildību tikai par pirmo mūsu produktu laišanu tirgū. Mēs piekrītam atkārtotai izmantošanai tikai tad, ja mēs produktu pirms tam esam pārbaudījuši. **Elkoņa pārvietošanās palīglīdzekļu lietošanas laiks ir ierobežots uz 2 gadiem.** Pēc šī laika elkoņa pārvietošanās palīglīdzekļu izmantošana notiek uz lietotāja atbildību.

Garantija un atbildība
Jūs esat iegādājies augstvērtīgu «Ossenberg» produktu. Ja par spīti augstākajiem kvalitātes standartiem tomēr rodas defekts, «Ossenberg» ir tiesības 12 mēnešu garantijas ietvaros izvēlēties uzlabot produktu ar defektu vai to aizstāt ar produktu bez defekta. Jāņem vērā, ka uz mūsu produktiem, it īpaši pēc pasūtījuma izgatavotiem produktiem, attiecas stingrāki tiesību aktu noteikumi. Par zaudējumiem, kas ir radušies, veicot izmaiņas mūsu produktos, mēs nevaram uzņemties atbildību. Garantijā nav iekļauti bojājumi, kas ir radušies nodiluma vai neatbilstošas izmantošanas dēļ. Nodilstošās detaļas ir izslēgtas no garantijas. Drīkst izmantot tikai oriģinālās rezerves daļas un piederumus! Saistībā ar rezerves daļām, piederumiem un remontu lūgums vērsties specializētajā tirdzniecības vietā.

Utilizācija	Piederumi
Lūgums vērsties pie Jūsu specializētā tirgotāja, lai iegūtu informāciju par reģionālajiem utilizācijas noteikumiem.	Jūsu pārvietošanās palīglīdzekļa atļautie piederumi ir norādīti šeit: https://shop.ossenberg.com/en/downloads-to-the-product/

Tehniskie dati	Rezerves detaļas
Tabula 1.A	Tabula 1B

Izmantotie simboli
- REF Preces numurs
- LOT Partijas numurs
- Izlasiet lietošanas instrukciju
- Uzmanību
- CE Šis produkts atbilst Regulas (ES) 2017/745 (MDR) prasībām
- Ražotājs
- Izplatīšana pēc
- Ražošanas datums
- Pieļaujamais ķermeņa svars
- MD Medicīniskā ierīce

Bruksanvisning ganghjelpemidler (tabell 1.A) — NO

Bruksområde og indikasjon
Våre ganghjelpemidler er ment for personer med store mobilitetsrelaterte funksjonsnedsettelser på grunn av skader på bevegelsesapparatet, redusert balanse med tilstrekkelig intakt gangevne eller redusert koordinasjon. Formålet er å opprettholde, fremme og sikre gange/gi delvis til fullstendig avlastning av nedre ekstremiteter. Ganghjelpemidlene kan brukes både inne og ute. **Følg også nøye sikkerhetsanvisningene!**

Kontraindikasjon
Bruk av ganghjelpemidler egner seg ikke ved tap av ekstremiteter på begge armer eller leddkontrakturer/leddskader på begge armer. Krykkene er ikke beregnet på bruk under sportslige aktiviteter. Krykkene er ikke egnet eller beregnet til å brukes til å støtte kroppsvekten etter hopp (f.eks. ned trapper).

Generelle sikkerhetsanvisninger
Ikke heng vesker, poser eller andre gjenstander på ganghjelpemiddelet! Ganghjelpemiddel **må ikke brukes til annet enn beskrevet**, som f.eks. som løftestang eller for å flytte gjenstander eller å trykke på en lysbryter eller heisknapp! Underlagets beskaffenhet er avgjørende for at ganghjelpemidlene skal ha godt grep! Unngå fuktige gulv og steder dekket av grus, sand, løv, is og snø! Vær oppmerksom på snublesteder som ujevnheter, hull i bakken, løse gulvbelegg eller kanter, for her kan ganghjelpemiddelet uventet skli unna eller synke ned! Vær spesielt forsiktig under utilstrekkelige lysforhold, siden uregelmessigheter i bakken under slike forhold er mindre synlige! Ved justering av trykknappen må knappen sprette ut av hullet helt til anslag (bilde 2)! Hullene man justerer ganghjelpemiddelet med er utsatt for en viss slitasje. Sjekk at hullene ikke har blitt slarkete, for da vil ikke trykknappen gå sikkert i lås lenger. Ved justering av klemmen må plastklemmen sitte riktig (bilde 1)! Kontroller før hver bruk at skrueforbindelsene er strammet godt! Ved bruk av **underarmskrykker med lukket mansjett** må man passe på at mansjetten ikke blir trykket ned utilsiktet, ellers er det fare for at huden eller fingrene blir klemt eller kvestet.

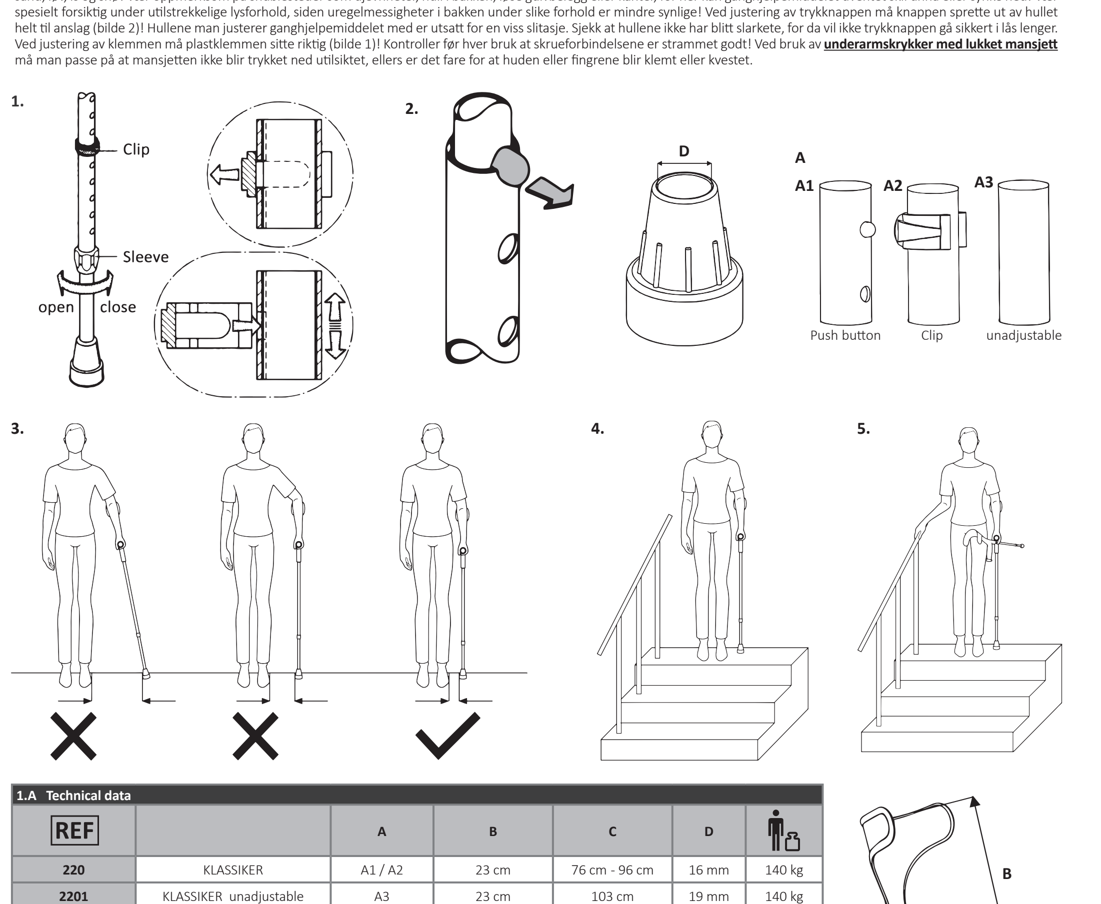

1.A Technical data						
REF		A	B	C	D	
220	KLASSIKER	A1 / A2	23 cm	76 cm - 96 cm	16 mm	140 kg
2201	KLASSIKER unadjustable	A3	23 cm	103 cm	19 mm	140 kg
220ST	KLASSIKER with shock absorber	A2	23 cm	81,5 cm - 96,5 cm	16 mm	140 kg
220Carbon	KLASSIKER Carbon	A1	23 cm	76 cm - 96 cm	18 mm	140 kg
230	BIG XXL	A1	23 cm	84 cm - 104 cm	19 mm	150 kg
230UE	BIG XXL extra long	A1	23 cm	88 cm - 108 cm	19 mm	150 kg
2301	BIG XXL unadjustable	A3	23 cm	103 cm	22 mm	150 kg
242	KIDDY	A1 / A2	14,5 cm- 17,5 cm	57 cm- 74,5 cm	16 mm	100 kg
3311	GOLIAT	A3	24 cm	105 cm	22 mm	180 kg
3311UE	GOLIAT extra long	A3	27 cm	120 cm	22 mm	180 kg
320	JUNIOR	A1 / A2	21 cm - 26 cm	70 cm - 90 cm	16 mm	100 kg
332 / 332E	BIG XL	A2	22,5 cm - 27,5 cm	73 cm - 103 cm	19 mm	150 kg
332UE / 332EUE	BIG XL extra long	A2	22,5 cm - 27,5 cm	78 cm - 108 cm	19 mm	150 kg
332ST	BIG XL shock absorber	A2	22,5 cm - 27,5 cm	76 cm- 91 cm	19 mm	150 kg
521 / 521E	EASY	A1 / A2	23 cm	73 cm - 94 cm	16 mm	130 kg
5211	EASY unadjustable	A3	24 cm	105 cm	19 mm	130 kg

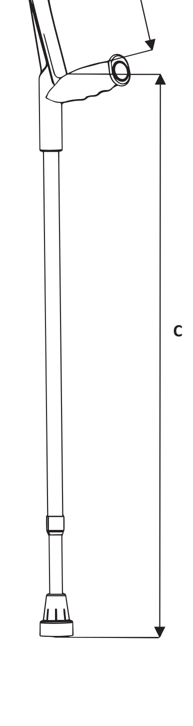

1.B Spare parts				
220	KLASSIKER	Art. 13120	Art. 15227	Art. 716
2201	KLASSIKER unadjustable	-	Art. 15227	Art. 719
220ST	KLASSIKER with shock absorber	Art. 13120	Art. 15227	Art. 716
220Carbon	KLASSIKER Carbon	-	Art. 15227	Art. 929P
230	BIG XXL	-	Art. 15227	Art. 719
230UE	BIG XXL extra long	-	Art. 15227	Art. 719
2301	BIG XXL unadjustable	-	Art. 15227	Art. 723
242	KIDDY	Art. 13120	Art. 15227	Art. 716
3311	GOLIAT	-	Art. 15227	Art. 723
3311UE	GOLIAT extra long	-	Art. 15227	Art. 723
320	JUNIOR	Art. 13120	Art. 15227	Art. 716
332 / 332E	BIG XL	Art. 13123	Art. 15227	Art. 719
332UE / 332EUE	BIG XL extra long	Art. 13123	Art. 15227	Art. 719
332ST	BIG XL shock absorber	Art. 13123	Art. 15227	Art. 719
521 / 521E	EASY	Art. 13120	Art. 15227	Art. 716
5211	EASY unadjustable	-	Art. 15227	Art. 719

OSSENBERG Qualität fest im Griff

Ossenberg GmbH
Kanalstraße 79
48432 Rheine
GERMANY

Phone +49 (0) 59 71- 9 80 46 0
Fax +49 (0) 59 71- 9 80 46 16
Internet www.ossenberg.com
E-Mail info@ossenberg.com

This is a product according to the guidelines of the Medical Devices Directive. Furthermore the Ossenberg GmbH is certified according to DIN EN ISO 13485.

ZDH ZERT DIN EN ISO 13485 REG.-NR. MQ1 0115318

Version 06.10.2023

Justering av ganghjelpemiddelet

Advarsel! Ta kontakt med forhandleren din for å få en funksjonsriktig og ergonomisk innstilling! Feilinnstilte ganghjelpemidler kan begrense ganghjelpemiddelets funksjonsevne eller føre til over- og feilbelastning hos brukeren! Forhandleren eller sykehuspersonalet utleverer deg som bruker ganghjelpemidlene i feilfri stand og tilpasset individuelt til din kropp. Dersom du er usikker om det er tilfelle, ta kontakt med respektive forhandler. Ganghjelpemiddelet gir den ønskede avlastningen kun hvis det er optimalt tilpasset din kroppshøyde. **Innstilling:** Dersom ganghjelpemiddelet er utstyrt med en hettemutter, må denne løsnes ca. én omdreining med klokken før justering (bilde 1). Frigjør høydejusteringen ved å trykke inn trykknappen eller trykke ut klemmen. Tilpass lengden på krykkene til din kroppshøyde ved å trekke rørene fra hverandre eller skyve de sammen. Lås høydejusteringen ved å justere rørene slik at to låsehull ligger over hverandre og trykknappen spretter ut igjen. Ved klemmejustering, settes klemmen på plass igjen. **Stram hettemutteren igjen etter at du er ferdig med justeringen.** Ganghjelpemidler med høydejustering kan maksimalt kortes ned med 10 cm i nedre del. Ikke justerbare ganghjelpemidler kortes ned ved at man tilpasser støtterøret med en metallsag eller rørkutter til en lengde tilpasset deg. **Forsiktig:** Fare for fall på grunn av ganghjelpemidler som knekker sammen fordi låsen på høydejusteringen ikke sitter riktig! Kontroller etter hver tilpassing at mekanismen har gått i lås ved å prøve å vri på eller skyve inn/ut støtterøret! Det anatomiske grepet i hardt materiale kan justeres aksialt. Gjør følgende for å justere: 1. Trykk ut refleksene fra fremre grep. 2. Løsne på hylseskruen med seks til åtte omdreininger. 3. Trekk grepet framover og juster. 4. Trekk til hylseskruen igjen og sett på refleksen. Du kan bruke en vanlig sekskantnøkkel.

Bruk

Bruk av ganghjelpemiddel kan variere veldig og er avhengig av de individuelle begrensningene i gangevnen. Be forhandleren eller sykehuspersonalet om en opplæring i bruken av ganghjelpemiddelet! Bruk av ganghjelpemiddel i vann er ikke tillatt. Vann som trenger inn kan føre til korrosjon og dermed også til økt bruddfare. Unngå at ganghjelpemiddelet har vedvarende kontakt med fuktighet. Ved fuktighet skal ganghjelpemidlene tørkes. Man må øve litt for å kunne håndtere ganghjelpemidlene riktig. Vi anbefaler at man derfor i starten får støtte av en hjelpeperson. Vi anbefaler parvis bruk for sikre støtte på begge sider! Dersom du allikevel bare bruker en støtte, så gjør det alltid på motsatt side av beinet som er skadet eller skal skånes! Gå med ganghjelpemiddelet nær kroppen, ikke skrått utover (bilde 3)! Ellers kan du falle! Ta godt tak med hånden rundt grepet til ganghjelpemiddelet! Sett ganghjelpemidlene ned på bakken så rett som mulig slik at de ikke sklir bort! Velg stoler med armlener når du sitter. Slik kan du støtte deg på armlenene når du reiser deg! Bruk gode sko med flate hæler om mulig, slik at beinet bedre takler tilleggsbelastningen! **Dersom du allikevel skulle være så uheldig å falle:** La ganghjelpemiddelet helst velte over mot siden slik at du ikke faller på ganghjelpemiddelet! Hvis mulig ha en ledsager du kan støtte deg på slik at vedkommende kan fange deg opp ved et eventuelt fall! **Bruk av trapper:** Hvis mulig be om opplæring av en fagperson om hvordan bruke ganghjelpemidler i trapper! Når du går i trapper med kun ett ganghjelpemiddel, må du holde deg med den andre hånden i rekkverket (bilde 4)! Når du går i trapper med to ganghjelpemidler, ta begge ganghjelpemidlene samlet i en hånd og hold deg med den andre hånden i rekkverket (bilde 5)! Når du går i trapper, må du ikke stole utelukkende på krykkene, men alltid bruke et hjelpemiddel som er uavhengig av krykkene, for eksempel et rekkverk.

Forebyggende tiltak

Når man tar i bruk et ganghjelpemiddel oppstår det uvanlig kraftig belastning på enkelte kroppsdeler! Følgene uønskede bivirkninger kan oppstå: Det kan oppstå trykk- og gnissemerker på hender, armer og klær! Som forebyggende tiltak anbefaler vi bruk av polstring på grep og bøyler. Dersom du bruker to ganghjelpemidler, bæres hele kroppsvekten av armer og skuldre! Vær oppmerksom på at dette i starten eller ved lengre belastning kan føre til smerter og overanstrengelse! Legg inn tilstrekkelig med pauser!

Oppbevaring og pleie

Sett aldri fra deg ganghjelpemidlene nær varmekilder som ovner, radiatorer eller i bilen på hattehyllen! Ganghjelpemidler må ikke utsettes for direkte sollys over lengre tidsperioder! Kraftig sol og varme skader plasten! Beskytt ganghjelpemidlene dine mot fall og lakkskader (f.eks. med stropper eller holdere). **Doppskoen i gummi er en slitasjedel som må skiftes ut regelmessig.** Hvis et ganghjelpemiddel en lengre stund ikke har vært i bruk, er det kun tillatt å ta det i bruk igjen etter det har blitt sjekket av en fagperson! **Advarsel!** Grep og gummikapsler må aldri rengjøres med oljeholdige stoffer! Sklifare! Rengjør ganghjelpemidlene ved tilsmussing eventuelt med et mildt rengjøringsmiddel og en myk klut. Du må aldri bruke løsemiddelholdige rensemiddel siden det kan skade plasten! **Merknad:** Dersom det er behov for desinfeksjon, må man bruke et egnet desinfeksjonsmiddel. Ta hensyn til produsentens anvisninger når du gjør dette.

Bruksbegrensninger

Ganghjelpemiddelet må kun belastes i samsvar med produsentens angivelser. **Overhold den maksimalt tillatte kroppsvekten som er angitt på produktet!** Ta kontakt med forhandleren din ved behov for større belastninger eller dersom du er usikker. Krykkene er ikke beregnet på bruk under sportslige aktiviteter. Krykkene er ikke egnet til å støtte kroppsvekten etter hopp (f.eks. ned trapper). Bøyde eller skadde ganghjelpemidler må ikke brukes lenger, fordi de ikke gir den nødvendige stabiliteten! På grunn av bruddfaren må bøyde ganghjelpemidler heller ikke forsøkes rettet opp! Merknad: Alle alvorlige hendelser som måtte oppstå i forbindelse med produktet skal meldes til produsenten og den ansvarlige myndigheten i medlemslandet der brukeren og/eller pasienten er bosatt.

Gjenbruk (utleie) / levetid

Vi overtar ansvaret i samsvar med produktansvarsloven kun når produktet vårt tas i bruk for første gang. Vi godkjenner gjenbruk kun hvis vi har kontrollert produktet forut. **Levetiden for underarmkrykker er begrenset til 2 år.** Utover dette tidsspennet ligger ansvaret for videre bruk av underarmskrykker hos brukeren.

Garanti og ansvar

Du har fått et Ossenberg-produkt av høy kvalitet. Dersom det til tross for høyeste kvalitetsstandarder skulle oppstå en berettiget produktfeil, har Ossenberg i forbindelse med 12 måneders garantien rett til å utbedre produktmangelen eller erstatte det med et feilfri produkt. Vi gjør oppmerksom på at det gjelder strengere lovbestemmelser for våre produkter, spesielt for spesialdesign. Vi overtar intet ansvar for skader som oppstår som følge av utførte endringer på våre produkter. Mangler som kan tilbakeføres på slitasje eller uriktig håndtering er ikke omfattet av garantien. Slitasjedeler er utelukket fra garantien. Det er kun tillatt å bruke originale reservedeler og tilbehør! Ta kontakt med forhandleren for reservedeler, tilbehør og reparasjon.

Kassering	Tilbehør
Spør din forhandler om de regionale renovasjonsforskriftene.	Godkjente tilbehørsdeler for dine ganghjelpemidler finner du her: https://shop.ossenberg.com/en/downloads-to-the-product/
Tekniske data	**Reservedeler**
Tabell 1.A	Tabell 1.B

Symbolfortegnelse

REF Artikkelnummer	LOT Batchnummer	Les bruksanvisningen	Obs	CE Dette produktet oppfyller kravene fra forordningen (EU) 2017/745 om medisinsk utstyr
Produsent	Distribusjon etter	Produksjonsdato	Tillatt kroppsvekt	MD Medisinsk enhet

Brugsanvisning Krykkestokke (tabel 1.A) — DA

Anvendelsesformål og indikation

Vores krykkestokke er til personer med betydelig bevægelsesindskrænkning pga. af en bevægelsesskade, nedsat balance med tilstrækkelig opholdt gangevne og koordinationssvækkelse. De hjælper med at opretholde, fremme og sikre gangen ved delvist eller fuldstændigt at aflaste et af benene. Krykkestokkene kan bruges inden- og udendørs. **Læs venligst sikkerhedshenvisningerne!**

Kontraindikation

Anvendelse af krykkestokke er uegnet ved tab at lemmer på begge arme eller ved ledkontrakturer/ledskade på begge arme. Krykkestokke er ikke beregnet til at blive brugt under sportsaktiviteter. Krykkestokke er ikke egnede eller beregnet til at blive brugt til at støtte kropsvægten efter hop (f.eks. ned ad trapper).

Generelle sikkerhedshenvisninger

Hæng ikke tasker, poser eller andre genstande på krykkestokken! Krykkestokkene må **ikke anvendes til andet end det bestemte formål**, fx til at løfte eller flytte genstande eller som hjælp til at trykke på en lyskontakt eller en elevatorknap! For krykkestokkenes skridsikkerhed er det vigtigt, at underlaget har et stærkt vejgreb! Undgå fugtige gulve og underlag som grus, sand, løv, is eller sne! **Vær opmærksom på snublesteder** som fx ujævnheder, huller i gulve, løse gulvbelægninger eller kanter, da krykkestokken uventet kan skride ud eller synke ned! Der skal især udvises forsigtighed ved utilstrækkelige lysforhold, da det da kan være vanskeligt at få øje på uregelmæssigheder i underlaget. Ved indstilling af låseknappen skal knappen stikke helt ud af hullet (fig. 2)! Hullerne til indstilling af krykkestokken har en særlig lukkeanordning. Man skal være opmærksom på, at disse ikke må være slidte, da det betyder, at låseknappen ikke mere lukker sikkert. Ved en clip-indstilling skal plastik-clippen være sat ind i indgrebet (fig.1)! Kontrollér før hver brug, at alle forskruninger er fastskruet! **Ved brug af krykkestokke med lukket armring** skal man være opmærksom på, at armringen ikke trykkes ned utilsigtet, da der da ellers er fare for klem- eller trykskader på hud eller fingre.

Indstilling af krykkestokken

Advarsel! For en funktionsrigtig og ergonomisk korrekt indstilling, bedes du henvende dig til en specialist! Forkert indstillede krykkestokke kan indskrænke krykkestokkens funktionsevne eller føre, at patienten over- eller fejlbelastes. Krykkestokkene leveres til dig som patient i en upåklagelig tilstand og er indstillet individuelt til din krop af din specialist eller hospitalspersonalet. Skulle du være i tvivl, om dette er tilfældet, bedes du kontakte den ansvarlige specialist. Krykkestokken kan kun tilbyde dig den ønskede aflastning, hvis den er tilpasset optimalt til din højde. **Indstilling:** Hvis din krykkestok er udstyret med en omløbermøtrik, skal denne løsnes ca. en omgang med uret før justering (fig. 1). Lås højdeindstillingen op ved at trykke låseknappen ind eller ved at trykke clippen ud. Tilpas længden på krykken til din højde ved at trække krykkestokkens rør ud eller skubbe det ind. Lås højdeindstillingen igen ved at sørge for, at de 2 låsehuller ligger oven på hinanden, så låseknappen kan falde ind i hullet. Ved en clip-indstilling skal clippen sættes ind igen. **Efter indstillingen skal omløbermøtrikken fastspændes.** Højdeindstillelige krykkestokke kan afkortes ca. 10 cm i den nederste del. Ikke-indstillelige krykkestokke kan afkortes ved at skære røret over med en metalsav eller med en rørskærer, så det passer til din individuelle højde. **Pas på:** Faldrisiko pga. krykkestokke, der glider ned, fordi højdeindstillingen ikke er låst korrekt! Kontrollér efter hver indstilling, at låseindstillingen er foretaget korrekt ved at dreje krykkestokken og prøve at forskyde den! Det anatomiske håndtag kan indstilles aksialt. For at indstille det gøres følgende: 1. Tryk reflektoren ud af det forreste håndtag. 2. Løsn hylsterskruen ved at dreje den 6-8 gange. 3. Træk håndtaget frem, og indstil det. 4. Stram hylsterskruen igen, og sæt reflektoren på igen. Du kan anvende en almindelig sekskantet indstiksnøgle.

Anvendelse

Anvendelse af krykkestokken kan være meget forskellig og afhænger af de individuelle begrænsninger i gangevnen. Få rådgivning om brug af krykkestokke af din specialist eller af personalet på hospitalet! Krykkestokke må ikke anvendes i vand. Indtrængende vand kan føre til korrosion og således til øget brudfare. Permanent kontakt med fugt skal undgås. I tilfælde af, at krykkerne har været udsat for fugt, skal de tørres. En korrekt brug af krykkestokke kræver lidt øvelse. Vi anbefaler derfor, at du i starten får støtte af en person. Vi anbefaler at benytte 2 krykkestokke for at få støtte på begge sider! Men hvis du bruger én krykkestok, så brug den kun på den side, der er modsat det skadede ben eller det ben, der skal skånes! Hold krykkestokken tæt ind til kroppen, og ikke skråt ud fra kroppen (fig. 3)! Ellers er der risko for at falde! Hold hånden godt fast om håndtaget/håndtagene på krykkestokken(ene)! Anbring altid krykkestokken så lige som muligt på underlaget, så du ikke falder! Sørg for at sidde på stole med armlæn. Du kan således bruge dem som støtte til at rejse dig! Brug så vidt muligt behagelige sko med en flad hæl, så benet bedre kan styre den ekstra belastning! **Skulle du dog falde:** Lad så vidt muligt krykkestokken falde ud til siden, så du ikke falder oven på krykkestokken! Lad dig så vidt muligt ledsage og støtte af en person, så denne kan støtte dig, hvis du skulle falde! **Brug af trapper:** Få så vidt muligt undervisning i trappegang af en specialist. Ved trappegang med kun én krykkestok holdes fast i gelænderet med den frie hånd (fig. 4)! Ved trappegang med to krykkestokke tages begge krykker i den ene hånd, og der holdes fast i gelænderet med den frie hånd (fig. 5)! Når man går op ad trapper, skal man ikke kun stole på krykkestokke, men altid bruge et hjælpemiddel, der er uafhængigt af krykkerne, f.eks. et gelænder.

Forebyggende foranstaltninger

Ved at benytte en krykkestok får enkelte steder på kroppen en uvant belastning! Dette kan resultere i følgende uønskede resultater: Der kan opstå tryk- eller gnidemærker på hænder, arm eller tøj! Som forebyggende foranstaltning anbefaler vi at bruge håndtags- og albuepolstring. Hvis du anvender 2 krykkestokke, bæres hele brugervægten af arme og skuldre! Vær opmærksom på, at dette i begyndelsen eller ved længere tids belastning kan medføre smerter og overanstrengelse! Sørg for at holde pauser!

Opmagasinering og pleje

Anbring aldrig krykkestokkene i nærheden af varmekilder som ovne, varmeapparater eller på bilens instrumentbræt! Lad ikke krykkestokkene udsættes for sollys i længere tid! Kraftig sol eller varme beskadiger materialet! Beskyt dine krykkestokke mod at falde og mod lakskader (fx vha. remme eller holdere). **Dupskoen kan slides og skal udskiftes regelmæssigt.** Hvis krykkestokkene ikke er blevet brugt i længere tid, må de kun bruges efter, at et specialist har kontrolleret dem! **Advarsel!** Håndtag og dupsko må aldrig renses med olieholdige midler! Skridfare! Når krykkestokkene er snavsede, skal de renses med et mildt rengøringsmiddel og en blød klud. Brug aldrig opløsningsmiddelholdige rengøringsmidler, da disse kan beskadige materialet. **Henvisning:** Bliver det nødvendigt at desinficeres krykkestokken, skal der bruges et egnet desinfektionsmiddel. Læs venligst producentens henvisninger.

Begrænsning af brugen

Krykkestokken må kun anvendes iht. producentens henvisninger. **Vær opmærksom på den maksimalt tilladte brugervægt, der er angivet på produktet!** Henvend dig venligst til din specialist ved større belastning eller i tilfælde af tvivl. Krykkestokke er ikke beregnet til at blive brugt under sportsaktiviteter. Krykkestokke er ikke egnede til at støtte kropsvægten efter hop (f.eks. ned ad trapper). Bøjede eller beskadige krykkestokke må absolut ikke anvendes, da de ikke yder den nødvendige stabilitet. Pga. brudfare må bøjede krykkestokke heller ikke rettes ud! **Henvisning:** Samtlige alvorlige hændelser, der er opstået i forbindelse med brug af produktet, skal meddeles producenten og den kompetente myndighed i den medlemsstat, hvor brugeren og/eller patienten bor.

Genanvendelse (udlåning) / levetid

Vi påtager os kun ansvar iht. produktansvarsloven første gang, vores produkt markedsføres. Vi godkender kun genanvendelse, hvis vi forinden har kontrolleret produktet. **Krykkestokkens levetid er begrænset til 2 år.** Ud over dette tidsrum er brugen af krykkestokken brugerens ansvar.

Garanti og ansvar

Du har købt et værdifuldt produkt fra Ossenberg. Skulle der trods de højeste kvalitetsstandarder opstå en berettiget materiel mangel, har Ossenberg ret til inden for rammerne af en garanti på 12 måneder at vælge, om de selv vil udbedre skaden eller at erstatte produktet med en levering af et nyt uden fejl. Vi gør opmærksom på, at der for vores modeller, især specialmodellerne, gælder skærpede lovmæssige bestemmelser. Vi kan ikke påtage os ansvar for skader, der er opstået på grund af ændringer på vores produkter. Mangler, der er opstået på grund af slid eller forkert behandling, er ikke er dækket af garantien. Slidte dele er ikke dækket af garantien. Der må kun anvendes originale reservedele og tilbehør! Henvend dig til din lokale specialist for reservedele, tilbehør og reparationer.

Bortskaffelse	Tilbehør
Forhør dig venligst om de stedlige bortskaffelseskrav hos din specialist.	Det tilladte tilbehør til din krykkestok finder du på: https://shop.ossenberg.com/en/downloads-to-the-product/
Tekniske data	**Reservedele**
Tabel 1.A	Tabel 1.B

Oversigt over symboler

REF Artikelnummer	LOT Partinummer	Læs venligst betjeningsvejledningen	Pas på	CE Dette produkt opfylder ændringerne i EU-forordningen om medicinsk udstyr 2017/745 (MDR)
Producent	Distribution gennem	Fremstillingsdato	Tilladt brugervægt	MD Medicinsk udstyr

Käyttöohje: kyynärsauvat (taulukko 1.A) — FI

Käyttötarkoitus ja käyttöaihe

Kyynärsauvamme on tarkoitettu henkilöille, joiden liikuntakyky on huomattavasti rajoittunut vamman vuoksi tai joiden kävelykyky on riittävän säilynyt mutta joiden tasapaino on huonontunut tai joilla on ongelmia koordinaatiossa. Kyynärsauvojen avulla on mahdollista säilyttää kävelykyky ja parantaa ja turvata sitä. Kyynärsauvoja voidaan käyttää sekä sisällä että ulkona. **Noudata niiden käytössä ehdottomasti turvallisuusohjeita!**

Vasta-aihe

Kyynärsauvat eivät sovellu henkilöille, jotka ovat menettäneet molemmat kätensä tai joilla on molemmissa käsissä nivelen kontraktuura / nivelvaurioita. Kävelyn apuvälineitä ei ole tarkoitettu urheilukäyttöön. Kävelyn apuvälineet eivät sovellu tai ole tarkoitettu tukemaan kehon painoa hypyn jälkeen (esim. portaita alas).

Yleisiä turvallisuusohjeita

Älä ripusta laukkuja, kasseja tai muita esineitä kyynärsauvoihin! Kyynärsauvoja ei saa **missään tapauksessa** käyttää **käyttötarkoituksensa vastaisesti**, esim. vipuvartena, esineiden siirtämiseen tai apuna valokatkaisijan tai hissin nappuloiden painamisessa! Pohjan kitkaisuus on ratkaisevaa kyynärsauvojen hyvän pidon kannalta. Vältä kosteita lattioita ja soran, hiekan, puiden lehtien, jään ja lumen kaltaisia alustoja! **Varo kohtia, joissa voi kompastua**, kuten maassa olevia reikiä, irrallisia lattianpäällysteitä ja reunoja, sillä kyynärsauva voi luiskahtaa niiltä pois odottamatta tai upota. Ole erityisen varovainen riittämättömissä valaistusolosuhteissa, sillä silloin alustan epätasaisuuksia on vaikea havaita. Jos kyynärsauvassa on painonappisäätö, painonapin tulee työntyä reiästä rajoittimeen saakka (kuva 2)! Kyynärsauvan säätöreiät ovat alttiina tietylle kulumiselle. On varmistettava, että ne eivät ole liian kuluneet, sillä silloin painonapin turvallista lukitusta ei voida taata. Jos kyynärsauvassa on klipsisäätö, muoviklipsi on kiinnitettävä turvallisesti (kuva 1)! Tarkista ennen jokaista käyttökertaa, että kaikki ruuvit on kiristetty! Käytettäessä kyynärsauvoja, joissa on suljettu kyynärosa, on varottava, ettei kyynärosa painu vahingossa alaspäin. Ihon tai sormien puristumis- ja ruhjoutumisvaara.

Kyynärsauvan säätäminen

Varoitus! Pyydä jälleenmyyjää auttamaan toimivan ja ergonomisen säädön löytämisessä. Kyynärsauvojen vääränlainen säätö voi rajoittaa kyynärsauvojen toimintaa tai johtaa potilaan ylenmääräiseen tai vääränlaiseen kuormitukseen. Kyynärsauvat luovutetaan potilaalle asianmukaisessa kunnossa, ja jälleenmyyjä tai hoitohenkilöstö on säätänyt ne yksilöllisesti kehosi mukaisesti. Jos olet epävarma tästä, käänny asiasta vastaavan hoitohenkilöstön puoleen. Kyynärsauva voi tarjota toivotun avun vain silloin, kun se on säädetty mahdollisimman hyvin kehosi koon mukaisesti. **Säätäminen:** Jos kyynärsauvassasi on mutteri, sitä on löysättävä noin yksi kierros myötäpäivään ennen säätöä (kuva 1). Vapauta korkeuden säätö painamalla painonappia sisäänpäin tai painamalla klipsiä ulospäin. Mukauta kyynärsauvan pituus kehosi kokoon vetämällä putkia pois päin toisistaan tai työntämällä niitä toisiaan kohti. Lukitse jälleen korkeuden säätö kohdistamalla putket niin, että lukitusreiät ovat päällekkäin, jolloin painonappi lukittuu uudelleen. Jos kyynärsauvassa on säätöklipsi, kiinnitä se uudelleen. Jos kyynärsauvassa on säätöklipsi, kiinnitä se uudelleen. **Säätämisen jälkeen mutteri on jälleen kiristettävä.** Korkeussäädettäviä kyynärsauvoja voidaan lyhentää enintään 10 cm. Kyynärsauvat, joissa ei ole säätöä, mukautetaan yksilöllisesti kehosi kokoon lyhentämällä tukiputki metallisahalla tai putkileikkurilla. **Varo:** Periksi antavan kyynärsauvan aiheuttama kaatumisvaara, jos korkeussäätöä ei ole lukittu asianmukaisesti! Varmista oikea lukitus jokaisen säädön jälkeen yrittämällä vääntää tai vetää putkea. Anatomisesti muotoiltua kahvaa voidaan säätää aksiaalisesti. Tee säätö seuraavasti: 1. Irrota heijastimet kahvan etupuolelta. 2. Löysää ruuvi kiertämällä sitä kuusi tai kahdeksan kierrosta. 3. Vedä kahvaa eteenpäin ja säädä oikeaan kohtaan. 4. Kiristä ruuvi uudelleen ja aseta heijastin paikoilleen. Voit käyttää apuna tavanomaista kuusiokoloavainta.

Käyttö

Kyynärsauvoja voidaan käyttää hyvin eri tavoin, ja käyttö riippuu kävelykyvyn yksilöllisistä rajoituksista. Pyydä jälleenmyyjää tai hoitohenkilöstöä opastamaan sinua kyynärsauvojen käytössä. Kyynärsauvoja ei saa käyttää vedessä. Sisään tunkeutuva vesi voi aiheuttaa korroosiota ja siten lisätä rikkoutumisvaaraa. Kyynärsauvojen pitkäaikaista kosketusta kosteuden kanssa tulee välttää. Jos kyynärsauvat kostuvat, ne tulee kuivata asianmukaisesti. Kyynärsauvojen oikeanlainen käsittely vaatii jonkin verran harjoitusta. Sen vuoksi suosittelemme, että aluksi tukemassa olisi myös toinen henkilö. Suosittelemme käyttämään kahta kyynärsauvaa, jotta saat tukea kummaltakin puolelta. Jos kuitenkin käytät vain yhtä kyynärsauvaa, käytä sitä aina vastakkaisella puolella loukkaantuneeseen tai säästettävään jalkaan nähden. Aseta kyynärsauva lähelle vartaloa, ei viistosti ulospäin (kuva 3). Muutoin voit kaatua. Kun käytät kyynärsauvoja, kierrä kämmenesi kokonaan tiukasti kyynärsauvan kahvan ympärillä. Aseta kyynärsauva aina mahdollisimman suoraan maahan, jotta se luisu pois altasi. Hakeudu istumaan tuoliin, jossa on käsinojat. Tällöin voit tukeutua käsinojiin noustessasi ylös. Käytä mahdollisimman mukavia kenkiä, joissa on matala korko, jotta jalka kestää paremmin ylimääräisen kuormituksen. **Jos kuitenkin kaadut:** Yritä saada kyynärsauva kaatumaan sivullesi, jotta et kaadu kyynärsauvan päälle. Käytä mahdollisuuksien mukaan apuna ja tukena toista henkilöä, joka voi ottaa sinut kiinni mahdollisissa kaatumistapauksissa. **Portaiden käyttö:** Jos mahdollista, anna ammattihenkilöstön opastaa sinua rappusten nousemisessa kyynärsauvojen kanssa. Jos käytät vain yhtä kyynärsauvaa, pidä rappusissa ehdottomasti kiinni kaiteesta vapaalla kädelläsi (kuva 4)! Jos tarvitset kahta kyynärsauvaa, pidä rappusissa molemmat sauvat toisessa kädessä ja pidä ehdottomasti kaiteesta kiinni vapaalla kädelläsi (kuva 5)! Kun nouset portaita, älä luota pelkästään kävelyapuvälineisiin, vaan käytä aina kainalosauvoista riippumatonta apuvälinettä, kuten kaidetta.

Varotoimi

Kyynärsauvoja käytettäessä yksittäisiin kehonosiin kohdistuu epätavallisen suuri kuormitus. Tällöin voi ilmetä seuraavia epätoivottuja sivuvaikutuksia: Käsiin, käsivarsiin tai vaatteisiin voi syntyä painaumia tai hankausjälkiä. Ennaltaehkäisevänä toimenpiteenä kehotamme käyttämään kahvan ja kyynärmansetin pehmusteita. Jos käytät kahta kyynärsauvaa, kannattelet kehosi koko painoa käsivarsien ja hartioiden varassa. Huomaa, että alussa tai kuormituksen kestäessä pitkään tämä voi aiheuttaa kipuja ja ylirasittumista. Pidä riittävästi taukoja!

Varastointi ja hoito

Älä koskaan säilytä kyynärsauvoja lähellä lämmönlähteitä, kuten uuneja, lämmityslaitteita tai auton kojelaudalla! Älä altista kyynärsauvoja pitkäksi ajaksi auringon säteilylle. Voimakas auringonvalo ja kuumuus vaurioittavat muovia! Suojaa kyynärsauvasi kaatumisilta ja lakkavaurioilta (esim. lenkkien tai pidikkeiden avulla). **Kepinpääkumit ovat kuluvia osia, ja ne on vaihdettava säännöllisesti uusiin.** Jos kyynärsauvoja ei ole käytetty pitkään aikaan, ammattihenkilön on tarkastettava ne ennen käyttöä! **Varoitus!** Älä koskaan puhdista kahvoja ja kumikapseleita öljymäisillä aineilla! Liukastumisvaara! Jos kyynärsauvat likaantuvat, puhdista ne tarvittaessa miedolla puhdistusaineella ja pehmeällä liinalla. Älä koskaan käytä liuottimia sisältäviä puhdistusaineita, sillä ne vahingoittavat muovia! **Ohje:** Jos desinfiointi on tarpeen, on käytettävä soveltuvaa desinfiointiainetta. Noudata tällöin valmistajan antamia ohjeita.

Käyttörajoitus

Kyynärsauvoja saa kuormittaa vain valmistajan antamien tietojen mukaisesti. **Huomioi tuotteessa ilmoitettu suurin sallittu kehonpaino!** Jos kyseessä on suurempi kuormitus tai olet epävarma, käänny jälleen myyjän puoleen. Kävelyn apuvälineitä ei ole tarkoitettu käytettäväksi urheilun aikana. Kävelyapuvälineet eivät sovellu kehon painon tukemiseen hyppyjen jälkeen (esim. portaita alas). Taipuneita tai vahingoittuneita kyynärsauvoja ei saa missään tapauksessa käyttää, sillä ne eivät ole enää riittävän vakaita! Taipuneita kyynärsauvoja ei saa myöskään suoristaa murtumisvaaran vuoksi! **Ohje:** Kaikki tuotteeseen liittyvät vakavat onnettomuudet on ilmoitettava valmistajalle sekä sen jäsenvaltion asiasta vastaaville viranomaisille, jossa käyttäjä ja/tai potilas asuu.

Uudelleenkäyttö (lainaus) / käyttöaika

Tuotevastuulain mukaisesti vastaamme ainoastaan tuotteemme ensimmäisestä markkinoille saattamisesta. Hyväksymme uudelleenkäytön vain siinä tapauksessa, että olemme ensin tarkastaneet tuotteen. **Kyynärsauvojen käyttöikä on rajoitettu 2 vuoteen.** Tämän ajankohdan jälkeen kyynärsauvojen käyttö tapahtuu käyttäjän omalla vastuulla.

Takuu ja vastuu

Olet hankkinut laadukkaan Ossenberg-tuotteen. Mikäli erittäin korkeista laatustandardeista huolimatta tuotteessa ilmenee perusteltuja puutteita, Ossenbergilla on oikeus 12 kuukauden pituisen takuun puitteissa oman valintansa mukaisesti korjata puute tai toimittaa tilalle virheetön tuote. On huomattava, että valmistamiimme tuotteisiin, erityisesti erikoisvalmisteisiin tuotteisiimme, sovelletaan tiukempia oikeudellisia säädöksiä. Emme voi ottaa vastuuta vaurioista, jotka ovat syntyneet tuotteeseen tehtyjen muutosten seurauksena. Takuu ei kata puutteita, jotka johtuvat kulumisesta tai epäasianmukaisesta käsittelystä. Kuluvat osat eivät kuulu takuun piiriin. Tuotteessa saa käyttää vain alkuperäisiä varaosia ja lisätarvikkeita! Käänny varaosia, lisätarvikkeita ja korjauksia koskevissa asioissa jälleenmyyjän puoleen.

Hävittäminen	Lisätarvikkeet
Kysy jälleenmyyjältä alueellisista hävittämistä koskevista määräyksistä.	Kyynärsauvojesi hyväksytyt lisätarvikkeet löydät osoitteesta: https://shop.ossenberg.com/en/downloads-to-the-product/
Tekniset tiedot	**Varaosat**
Taulukko 1.A	Taulukko 1.B

Symboliluettelo

REF Tuotenumero	LOT Eränumero	Lue käyttöohje	Huomio	CE Tämä tuote täyttää asetuksen (EU) 2017/745 (lääkinnällisiä laitteita koskeva asetus) vaatimukset
Valmistaja	Jakelu kautta	Valmistuspäivä	Sallittu kehonpaino	MD Lääkinnällinen laite

Bruksanvisning armbågskryckor (tabell 1.A) — SV

Användning och indikation

Våra armbågskryckor är avsedda för personer som har betydande problem med balans och koordination samt svårt att gå, stödja och förflytta sig. Armbågskryckor gör det lättare och säkrare att gå och kan även användas för att avlasta benet och foten helt eller delvis. Armbågskryckor kan användas såväl inomhus som utomhus. **Säkerhetsföreskrifterna måste följas vid användning!**

Kontraindikation

Det är inte lämpligt att använda armbågskrycka om båda armarna har amputerats eller vid ledkontrakturer/skadade leder i båda armarna. Kryckorna är inte avsedda att användas vid sportaktiviteter. Kryckorna är inte lämpliga eller avsedda att användas för att stödja kroppsvikten efter hopp (t.ex. nedför trappor).

Allmänna säkerhetsföreskrifter

Häng inga väskor, påsar eller andra föremål på armbågskryckan! Armbågskryckan får **under inga omständigheter användas i andra syften,** t.ex. för att lyfta eller flytta föremål eller för att trycka på strömbrytare eller hissknappar! Underlagets friktion är avgörande för att få ett säkert grepp med armbågskryckan! Undvik fuktiga golv och underlag som småsten, sand, löv, is eller snö! **Var försiktig med snubbelrisker** som ojämnheter, håligheter, lösa golvbeläggningar eller kanter, eftersom armbågskryckan oväntat kan glida undan eller sjunka ned! Särskild försiktighet måste iakttas vid otillräckliga ljusförhållanden, eftersom ojämnheter i underlaget då kan vara svåra att se! Vid justering av låsknappen måste knappen sticka ut hela vägen ur hålet (bild 2)! Hålen för höjdjustering av armbågskryckan utsätts för ett visst slitage. Det är viktigt att kontrollera att de inte är skadade, eftersom en säker låsning av låsknappen då inte längre kan garanteras. Vid justering med plastspänne får spännet inte böjas utåt (bild 1)! Kontrollera före varje användning att alla skruvar är åtdragna! Vid användning av **armbågskrycka med stängd manschett** är det viktigt att manschetten inte trycks ned av misstag, eftersom det finns risk för klämning eller skador på hud eller fingrar.

Inställning av kryckkäppen

Varning! Vänd dig till din återförsäljare för att få en funktionsriktig och ergonomiskt korrekt inställning! Felaktigt inställda armbågskryckor kan påverka funktionsdugligheten eller orsaka över- eller felbelastning för patienten! Armbågskryckan överlämnas till dig som patient i ett korrekt och kontrollerat tillstånd och anpassad till din kropp av din återförsäljare eller sjukvårdspersonal. Om du är osäker på om detta har gjorts, vänd dig till ansvarig fackpersonal. Armbågskryckan kan bara ge dig önskad avlastning om den är optimalt anpassad till din kroppslängd. **Inställning:** Om din kryckkäpp är utrustad med en överfallsmutter, måste denna lossas ca ett varv medurs före justeringen (bild 1). Lossa höjdjusteringen genom att trycka in låsknappen eller dra ut spännet. Anpassa stödet till din kroppslängd genom att dra ut eller trycka ihop stödrören. Lås höjdjusteringen genom att placera rören så att två låsningshål ligger över varandra och låsknappen trycks ut genom dem. Vid justering med spänne sätts spännet tillbaka igen. **Efter justeringen ska flänsmuttern dras åt igen.** Armbågskryckor vars höjd går att justera kan kortas ned med max. 10 cm. Armbågskryckor vars höjd inte går att justera kan kortas ned och anpassas individuellt till din kroppslängd genom att kapa stödröret med en metallsåg eller en rörkapare. **Försiktighet:** Armbågskryckor som trycks ihop till följd av bristfällig låsning utgör en risk för fallolyckor! Kontrollera korrekt låsning efter varje justering genom att försöka dra isär eller trycka ihop stöden! Det anatomiska hårda greppet kan justeras i sidled. Gör så här för att justera greppet: 1. Tryck ut reflexen ur den främre delen av greppet. 2. Lossa hylsskruven genom att vrida den sex till åtta varv. 3. Dra greppet framåt och ställ in det. 4. Dra åt hylsskruven och sätt tillbaka reflexen. Du kan använda en vanlig insexnyckel till detta.

Användning

Användningen av armbågskrycka kan fungera på många olika sätt och beror på den individuella begränsningen av rörelseförmågan. Fråga din återförsäljare eller sjukvårdspersonal hur du ska använda armbågskryckan! Armbågskryckan får inte användas i vatten. Vatten som tränger in kan leda till korrosion och öka risken för att käppen bryts. Kontakt med fukt under längre tid bör undvikas. Vid kontakt med fukt ska armbågskryckan torkas av på lämpligt sätt. En korrekt hantering av kryckkäppen kräver viss övning. Vi rekommenderar därför att du har någon som kan ge dig extra stöd i början. Vi rekommenderar parvis användning för stöd på båda sidor! Vid användning av ett enda stöd ska detta alltid användas på motsatt sida av det ben som är skadat eller behöver avlastning! Håll kryckkäppen nära kroppen, inte lutad utåt (bild 3)! I annat fall kan du ramla! Fatta ett ordentligt och fast tag om armbågskryckan/armbågskryckorna grepp vid användning! Placera alltid armbågskryckan så rakt som möjligt på underlaget så att den inte glider iväg! Välj en stol med armstöd om du sitter. På så sätt kan du stödja dig på armstöden när du ska ställa dig upp! Bär så bekväma skor som möjligt med låg klack så att benet kan hantera den extra belastningen bättre! **Om du skulle råka ramla:** Låt om möjligt armbågskryckan falla åt sidan så att du inte ramlar på armbågskryckan! Låt om möjligt någon följa med dig och stödja dig, så att den här personen kan fånga upp dig vid ett eventuellt fall! **Användning av trappor:** Låt om möjligt en fackman visa dig hur du ska använda armbågskrycka i trappor! När du går i trappor med en enda armbågskrycka måste du alltid hålla dig ordentligt fast i ledstången med den fria handen (bild 4)! När du går i trappor med två armbågskryckor håller du båda armbågskryckorna i ena handen och håller dig ordentligt fast i ledstången med den fria handen (bild 5)! Förlita dig inte enbart på kryckorna när du går i trappor, utan använd alltid ett hjälpmedel som är oberoende av kryckorna, t.ex. en ledstång.

Försiktighetsåtgärder

Vid användning av armbågskrycka utsätts enskilda kroppsdelar för en ovan och tung belastning! Det kan orsaka följande oönskade biverkningar: På händer, armar eller kläder kan tryck- eller skavsår/-märken uppstå! Som förebyggande åtgärd rekommenderar vi användning av grepp- och bygelvaddering. Om du använder två kryckkäppar bär du hela din kroppsvikt med armarna och axlarna! Observera att detta i början eller vid längre användning kan orsaka smärta och överansträngning! Lägg in tillräckliga vilopauser!

Förvaring och skötsel

Förvara aldrig armbågskryckan i närheten av värmekällor som kaminer, element eller i en varm bil! Utsätt aldrig armbågskryckor för långvarig solstrålning! Stark sol eller värme skadar plasten! Skydda armbågskryckan från fall och lackskador (t.ex. med remmar eller hållare). **Doppskon är en slitdel och måste regelbundet bytas ut.** Om kryckkäppen ställs undan en längre tid måste den kontrolleras av en fackman innan användningen återupptas! **Varning!** Grepp och doppskor får aldrig rengöras med medel som innehåller olja! Halkrisk! Rengör armbågskryckan vid behov med ett milt rengöringsmedel och en mjuk trasa. Använd aldrig lösningsmedel, eftersom det skadar plasten! **OBS!** Om desinficering behövs ska ett lämpligt desinficeringsmedel användas. Följ tillverkarens anvisningar.

Begränsning av användningen

Armbågskryckan får endast belastas enligt tillverkarens anvisningar. **Observera den maximala tillåtna kroppsvikt som anges på produkten!** Vänd dig till din återförsäljare vid större belastning eller vid tveksamheter. Kryckorna är inte avsedda att användas vid sportaktiviteter. Kryckorna är inte lämpliga att användas för att stödja kroppsvikten efter hopp (t.ex. nedför trappor). Böjda eller skadade armbågskryckor får under inga omständigheter användas, eftersom de inte längre ger den stabilitet som krävs! På grund av risken för brytskador får böjda armbågskryckor inte heller rätas ut! OBS! Alla allvarliga olycksfall som inträffar i samband med produkten ska rapporteras till tillverkaren och ansvarig myndighet i den region eller det land där användaren och/eller patienten är bosatt.

Återanvändning (utlåning)/livslängd

Vi ansvarar endast för den första försäljningen av våra produkter i enlighet med Produkthaftungsgesetz (den tyska produktansvarslagen). Vi godkänner endast återanvändning om produkten har kontrollerats av oss i förväg. **Livslängden för kryckkäppar är begränsad till 2 år.** Användaren ansvarar för ytterligare användning efter denna tidpunkt.

Garanti och ansvar

Du har köpt en kvalitetsprodukt från Ossenberg. Om en materiell defekt trots strikta kvalitetskrav skulle uppstå har Ossenberg rätt, inom garantitiden på 12 månader, att efter eget gottfinnande laga den defekta delen eller ersätta den med en felfri produkt. Observera att skärpta lagkrav gäller för våra produkter, i synnerhet specialtillverkade produkter. Vi kan inte ta något ansvar för skador som har uppkommit till följd av en förändring av våra produkter. Garantin omfattar inte brister till följd av slitage eller felaktig hantering. Slitdelar omfattas inte av garantin. Endast originaltillbehör och-reservdelar får användas! Vänd dig till en behörig återförsäljare för reservdelar, tillbehör och reparationer.

Kassering	Tillbehör
Fråga din återförsäljare om de regionala bestämmelserna för kassering.	Godkända tillbehör för din kryckkäpp hittar du på: https://shop.ossenberg.com/en/downloads-to-the-product/
Tekniska data	**Reservdelar**
Tabell 1.A	Tabell 1.B

Symbolförteckning

REF Artikelnummer	LOT Batchnummer	Se bruksanvisningen	Varning	CE Denna produkt uppfyller kraven enligt förordning (EU) 2017/745 (MDR)
Tillverkare	Distribution genom	Tillverkningsdatum	Tillåten kroppsvikt	MD Medicinteknisk produkt

Kõnniabivahendi kasutusjuhend (tabel 1.A) — ET

Kasutusotstarve ja näidustused

Meie kõnniabivahendid on mõeldud inimestele, kellel on kas oluline liikumispiirang liikumisvõime kahjustumise tõttu, tasakaaluhäire piisaval määral säilinud kõndimisvõime juures või koordinatsioonihäire. Kõnniabivahendid aitavad säilitada ja parandada kõndimisvõimet ning muuta kõnni ohutumaks või vabastada ühe alajäseme osaliselt või täielikult koormusest. Kõnniabivahendeid saab kasutada sise- ja välistingimustes. **Järgige selle kohta kindlasti ohutusjuhiseid!**

Vastunäidustused

Kõnniabivahendid ei sobi kasutamiseks mõlema käsivarre kaotuse või liigesekontraktuuri/liigesekahjustuse korral mõlemal käsivarrel. Kargud ei ole mõeldud kasutamiseks sportliku tegevuse ajal. Kargud ei sobi ega mõeldud kasutamiseks kehakaalu toetamiseks pärast hüppeid (nt trepist alla).

Üldised ohutusjuhised

Ärge riputage abivahenditele kotte ega muid esemeid! Kõnniabivahendeid **ei tohi mitte mingil juhul kasutada muul otstarbel**, nt esemete kangutamiseks ja teisaldamiseks, lülitite või liftinuppude vajutamiseks! Kõnniabivahendite turvalise stabiilsuse juures on otsustava tähtsusega aluspinna nakkuvus. Vältige niiskeid pindu ning kruusa, liiva, lehtede, jää või lumega kaetud pinnast! **Jälgige komistuskohti**, näiteks ebatasasusi, pinnas olevaid auke, lahtiseid põrandakatteid või servi, sest kõnniabivahend võib neil ootamatult libiseda või sisse vajuda! Eriti ettevaatlik tuleb olla ebapiisava valguse korral, sest siis on pinna ebatasasused halvasti nähtavad! Nupplregulaatori korral peab nupp ulatuma avast lõpuni välja ulatuma (joonis 2)! Kõnniabivahendi reguleerimise avad kuluvad teatud määral. Jälgige, et need ei oleks läbi kulunud, sest siis pole nupu kindel fikseerumine enam tagatud. Klamberregulaatori korral peab plastklamber kindlalt fikseeruma (joonis 1)! Kontrollige enne iga kasutamist, kas kõik kruvid on kinni! Enne **suletud käsivarreümbrisega küünarkargu** kasutamist tuleb jälgida, et käsivarreümbrist ei vajutataks soovimatult alla, muidu tekib naha või sõrmede vahelejäämise või muljumise oht.

Kõnniabivahendi reguleerimine

Hoiatus! Funktsionaalselt ja ergonoomiliselt õigeks reguleerimiseks pöörduge edasimüüja poole! Valesti reguleeritud kõnniabivahendi funktsionaalsus võib väheneda või patsiendil võib tekkida üle- või väärkoormus! Kõnniabivahend antakse teile kui patsiendile üle nõuetekohases seisukorras ning teie edasimüüja või haiglapersonali poolt teie kehale reguleerituna. Kui teil tekib kahtlus, kas see on nii, pöörduge pädeva spetsialisti poole. Kõnniabivahend saab koormust soovitaval viisil vähendada vaid siis, kui see on optimaalselt kasutaja pikkuse järgi reguleeritud. **Reguleerimine.** Kui teie kõnniabivahendil on kübarmutter, tuleb seda enne reguleerimist umbes ühe pöörde võrra päripäeva lahti keerata (joonis 1). Vabastage kõrgusregulaator, vajutades nupu sisse või klambri välja. Kohandage kargu kõrgus enda pikkuse järgi, tõmmates kargutoru pikemaks või vajutades seda kokku. Lukustage kõrgusregulaator, reguleerides toru nii, et kaks lukustusava oleksid kohakuti, misjärel fikseerub nupp taas. Klamberregulaatori korral paigaldage klamber tagasi. **Pärast reguleerimist tuleb kübarmutter uuesti kinni keerata.** Reguleeritava kõrgusega kõnniabivahendi alumist osa saab lühendada kuni 10 cm. Mittereguleeritava kõnniabivahendite lühendamiseks saab kargutoru enda pikkuse järgi reguleerida metallisae või torulõikuri abil. **Ettevaatust!** Kõrgusregulaatori ebaõige lukustuse korral kokku vajuv kõnniabivahend võib tekitab kukkumisohtu! Kontrollige pärast iga reguleerimist lukustumist, keerates või tõmmates karku! Anatoomilist kõvapidet saab reguleerida teljesuunaliselt. Toimige reguleerimiseks järgmiselt. 1. Vajutage helkurid eesmisest käepidemest välja. 2. Keerake hülsskruvi kuue kuni kaheksa pöördega lahti. 3. Tõmmake pide täiesti ette ja reguleerige. 4. Keerake hülsskruvi uuesti kinni ja asetage helkur tagasi kohale. Selleks võite kasutada tavalist kuuskantvõtit.

Kasutamine

Kõnniabivahendeid saab kasutada väga erinevalt ning see sõltub kõnnivõime individuaalsest piirangust. Laske edasimüüjal või haiglapersonalil endale näidata, kuidas kõnniabivahendit kasutada. Kõnniabivahendeid ei tohi kasutada vees. Sissetungiv vesi võib põhjustada korrosiooni ning seega suurendada purunemisohtu. Vältige kõnniabivahendi pidevat kokkupuudet veega. Märg kõnniabivahend tuleb kuivatada. Kõnniabivahendi õigesti kasutamist tuleb veidi harjutada. Seetõttu soovitame algul kasutada teise inimese abi. Soovitame kasutada kõnniabivahendeid paarikaupa, et tagada toestus mõlemal pool! Kui kasutate ainult ühte karku, siis ainult vigastatud või kaitset vajava jala vastaspoolel! Hoidke kõnniabivahendit keha lähedal, mitte kaldus väljapoole (joonis 3)! Muidu võite ümber kukkuda! Kasutamise ajal hoidke kõnniabivahendi(te) pideme(te)st käega täielikult ja tugevalt kinni! Kõnniabivahend tuleb asetada aluspinnale võimalikult sirgelt, et see ära ei libiseks! Püüdke leida istumiseks käetugedega tool. Siis saate püstitõusmisel käetugedele toetuda! Kandke võimalikult mugavaid madala kontsaga kingi, et jalg tuleks lisakoormusega paremini toime! **Mida teha kukkumise korral?** Laske kõnniabivahendil võimaluse korral kukkuda külgele, et te sellele peale ei kukuks! Võimalusel laske end saata ja toetada abilisel, kes teid kukkumise korral kinni püüaks! **Treppide kasutamine:** Võimaluse korral laske spetsialistil endale õpetada, kuidas karguga trepil kõndida. Kui kõnnite trepil ainult ühe karguga, hoidke vaba käega kindlasti käsipuust kinni (joonis 4)! Kui kõnnite trepil kahe karguga, võtke mõlemad kargud ühte kätte ja hoidke vaba käega kindlasti käsipuust kinni (joonis 5)! Trepist üles minnes ärge toetuge ainult kargudele, vaid kasutage alati trepist tõusu abivahendit, mis ei sõltu kargudest, näiteks käsipuud.

Ettevaatusabinõud

Kõnniabivahendi kasutamisel tekib mõnel kehaosal ebaharilikult suur koormus. Selle tõttu võivad tekkida järgmised soovimatud kõrvalmõjud: kätel ja riietusel võivad tekkida survejäljed või hõõrdumine! Soovitame kasutada ennetava meetmena pideme- ja toepolstreid. Kui kasutate kahte kõnniabivahendit, kannate kogu keharaskust kätel ja õlgadel. Arvestage, et alguses või pikema koormuse korral võib tekkida valu ja ülepingutus! Tehke piisavalt puhkepause!

Hoiustamine ja hooldus

Ärge hoidke kõnniabivahendit mitte kunagi soojusallikate läheduses, näiteks ahju või küttekeha juures või auto tagaistme taga oleval riiulil. Kõnniabivahendeid ei tohi jätta pikaks ajaks päikese kätte! Tugev päike või kuumus kahjustab plasti! Kaitske kõnniabivahendit ümberkukkumise ja värvikahjustuste eest (nt aasade või hoidikute abil). **Kummipuhver on kuluv detail ning seda tuleb regulaarselt vahetada.** Pikemat aega mitte kasutatud kõnniabivahendeid tuleb lasta enne uuesti kasutamist spetsialistil üle vaadata. **Hoiatus!** Pidemeid ja kummikapsleid ei tohi puhastada õlisisaldusega ainetega! Libisemisoht! Määrdunud kõnniabivahendit tuleb puhastada õrna puhastusvahendi ja pehme lapiga. Ärge kasutage lahustisisaldusega puhastusvahendeid, sest need kahjustavad plasti! **Märkus.** Kui vajalik on desinfektsioon, kasutage sobivat desinfektsioonivahendit. Järgige kasutamise ajal tootja andmeid.

Kasutuspiirang

Kõnniabivahendit tohib koormata ainult kooskõlas tootja andmetega. **Järgige tootele märgitud maksimaalset lubatavat kehakaalu!** Suurema koormuse korral või kahtluse korral pöörduge edasimüüja poole. Kargud ei ole mõeldud kasutamiseks sportliku tegevuse ajal. Kargud ei sobi kasutamiseks kehakaalu toetamiseks pärast hüppeid (nt trepist alla). Paindunud või kahjustunud kõnniabivahendit ei tohi mitte mingil juhul edasi kasutada, sest see ei paku enam vajalikku stabiilsust! Murdumisohu tõttu ei tohi paindunud kõnniabivahendeid ka sirgestada. **Märkus.** Tootjat ja kasutaja ja/või patsiendi elukoha liikmesriigi pädevat asutust tuleb teavitada kõigist tootega seotud rasketest vahejuhtumitest.

Korduskasutamine (laenutus) / kasutusiga

Tootevastutusseaduse kohaselt vastutame toote eest ainult selle esmakasutuse ajal. Korduskasutamine on lubatud ainult siis, kui toode on meie poolt üle kontrollitud. **Küünarkarkude eluiga on 2 aastat.** Pärast selle aja möödumist vastutab küünarkargu kasutamise eest kasutaja.

Garantii ja vastutus

Olete soetanud kvaliteetse Ossenbergi toote. Kui hoolimata kõrgetest kvaliteedistandarditest tekib tootel puudus, on Ossenbergil õigus toode 12 kuu pikkuse garantiiperioodi jooksul enda valikul kas parandada või puudusteta tootega asendada. Arvestage, et meie toodetele, eriti eritoodetele kehtivad rangemad nõuded. Kahju eest, mis tekib meie toodete modifitseerimise tõttu, me ei vastuta. Garantii ei hõlma puudusi, mis on seotud kulumise või ebaõige kasutamisega. Kuluvosad ei kuulu garantii alla. Kasutada tohib ainult originaalvaruosi ja tarvikuid. Pöörduge varuosade, tarvikute ja remondi küsimustes edasimüüja poole.

Kõrvaldamine	Tarvikud
Küsige edasimüüjalt, millised on teie asukohas kehtivad jäätmekäitluseeskirjad.	Oma kõnniabivahendi jaoks heaks kiidetud tarvikud leiate veebilehelt: https://shop.ossenberg.com/en/downloads-to-the-product/
Tehnilised andmed	**Varuosad**
Tabel 1.A.	Tabel 1.B.

Sümbolite loend

REF Tootenumber	LOT Partiinumber	Lugege kasutusjuhendit	Tähelepanu	CE See toode vastab määruse (EL) 2017/745 (meditsiiniseadmete direktiiv) nõuetele
Tootja	Jaotus vastavalt	Tootmiskuupäev	Lubatav kehakaal	MD Meditsiiniline seade

Használati útmutató járást segítő eszközökhöz (1.A táblázat) — HU

Rendeltetés és javallat

A járást segítő eszközeink olyan emberek számára készültek, akiknek mozgáskárosodás mellett jelentős mozgáskorlátozottsága van, kellő járóképesség és koordinációs zavarok mellett egyensúlyérzékük sérült. Az eszközök a járás megtartását, elősegítését és biztosítását, ill. vagy az egyik alsó végtag részleges vagy teljes tehermentesítését szolgálják. A járást segítő eszközök beltérben és a szabadban használatók. **Ehhez feltétlenül vegye figyelembe a biztonsági tudnivalókat!**

Ellenjavallat

A járást segítő eszközök használata nem alkalmas mindkét karra kiterjedő végtagvesztés vagy mindkét kar ízületi zsugorodása/ízületkárosodása esetén. A mankókat nem sportolás közbeni használatra szánják. A mankók nem alkalmasak, illetve nem arra szolgálnak, hogy a testsúlyt ugrások után (pl. lépcsőn lefelé) megtartsák.

Általános biztonsági tudnivalók

Ne akasszon táskákat, tasakokat vagy egyéb tárgyakat a járást segítő eszközre. A járást segítő eszközöket **semmi esetre sem** szabad a **rendeltetésétől eltérő célra** használni, így pl. tárgyak emelésére vagy mozgatására, vagy kapcsolási segédeszközként világítási kapcsolóknál vagy személyfelvonó gombjainál! A talajfelület tapadása meghatározó a járást segítő eszközök biztonságos tartása szempontjából! Kerülje a nedves talajt vagy az olyan felületeket, mint kavics, homok, lomb, jég vagy hó! **Figyeljen olyan botlásveszélyes helyekre**, mint talajban levő egyenetlenségek, lyukak, laza padlóburkolatok vagy élek, mert a járássegítő váratlanul megcsúszhat vagy besüllyedhet! Különös óvatosság szükséges, ha a fényviszonyok nem megfelelőek, mivel a talajfelszín alatti szabálytalanságokat akkor nehéz észrevenni! Nyomógombos beállítás során a gombnak ütközésig ki kell nyúlnia a furatból (2. ábra)! A járást segítő eszköz beállításának furatai bizonyos mértékű kopásnak vannak kitéve. Fontos annak biztosítása, hogy a furatok ne legyen felszakadva, peremesedve, mert akkor a nyomógomb biztonságos rögzítése már nem garantált. Kengyeles beállítás esetén a műanyag kengyelt alakzáró illesztéssel kell behelyezni (1. ábra)! Minden használat előtt ellenőrizze, hogy minden csavarkötés meg van-e húzva! Ha az **alkarra illeszkedő járást segítő eszközt (mankót) csukott karmandzsettával** használja, győződjön meg róla, hogy a mandzsetta nincs-e véletlenül lenyomva, mert ekkor fennáll a bőr vagy az ujjak becsípődésének vagy zúzódásának veszélye.

A járást segítő eszköz beállítása

Figyelmeztetés! A funkcionális és ergonómiai szempontból megfelelő beállításért forduljon szakkereskedőjéhez! A helytelenül beállított járást segítő eszközök korlátoz hatják a járást segítő eszközök működőképességét, vagy pedig a beteg túlterheléséhez vagy helytelen megterheléshez vezethetnek! A járást segítő eszközöket megfelelő állapotban adják át Önnek mint betegnek, és szakkereskedője vagy az Önt ápoló személyzet egyénileg igazítja testalkatához. Ha nem biztos abban, hogy ez megtörtént, akkor forduljon az illetékes szakszemélyzethez. A járást segítő eszköz csak akkor tudja nyújtani Önnek a kívánt tehermentesítést, ha az optimálisan igazodik testméretéhez. **Beállítás:** Ha a járást segítő eszközt hollandianyával látták el, akkor ezt a beállítás előtt az óramutató járásával megegyező irányban kb. egy fordulatot kell meglazítani (1. ábra). A nyomógomb megnyomásával vagy a kengyel kinyomásával oldja ki a magasságbeállítást. A támasztócsövek széthúzásával vagy összenyomásával igazítsa a tartóelem hosszát a testmagasságához. Reteszelje újra a magasságbeállítót a csövek oly módon történő igazításával úgy, hogy két reteszelő furat egymást fedje – ezáltal a nyomógomb visszaugrik a helyére. Kengyeles beállítás esetén helyezze vissza a kengyelt. **A beállítás után ismét meg kell húzni a hollandianyát.** Az állítható magasságú járást segítő eszközök az alsó részükben legfeljebb 10 cm-rel rövidíthetők. A nem állítható járást segítő eszközök úgy rövidíthetők le, hogy a támasztócsövet fémfűrésszel vagy csővágóval egyedileg a saját méretéhez igazítja. **Vigyázat:** Elesés veszélye a meggörbülő/megtörő járást segítő eszközt, ha a magasságállítás nincs megfelelően reteszelve! Minden beállítás után ellenőrizze a helye reteszelést úgy, hogy megpróbálja megcsavarni vagy elmozdítani a támaszt! Az anatómiai keménymarkolat tengelyirányban állítható. A beállítás során az alábbiak szerint járjon el: 1. Tolja ki a fényvisszaverőket az elülső markolatból. 2. Hat-nyolc fordulattal lazítsa meg a hüvely csavarját. 3. Húzza előre a markolatot és állítsa be. 4. Húzza meg ismét a hüvely csavarját, és helyezze vissza a fényvisszaverőt. Ehhez használhat a kereskedelemben kapható hatszögletű kulcsot.

Használat

A járást segítő eszközök használata nagyon eltérő lehet, és függ a járóképesség egyéni korlátaitól. Engedje, hogy szakkereskedője vagy az ápoló személyzet megmutassa a járást segítő eszközök használatát! A járást segítő eszközök nem használhatók vízben. A bejutó víz korrózió kialakulásához vezethet, és ezáltal fokozhatja a törés kockázatát. Kerülni kell a járást segítő eszközök nedvességgel való tartós érintkezését. Ha a járást segítő eszközök nedvesek, akkor azokat megfelelően meg kell szárítani. A járást segítő eszköz helyes kezelése némi gyakorlást igényel. Ezért azt javasoljuk, hogy kezdetben egy segítő személy nyújtson támogatást. Javasoljuk a mindkét oldalon, párban használt támogatást! Ezután csak egy támaszt használjon, majd mindig a sérült lábbal vagy a védendő lábbal szemközti oldalon! A járást segítő eszközöket a testéhez közel vezesse, ne ferdén kifelé (3. ábra)! Különben eleshet! Használat során kezével teljesen és határozottan fogja meg a járást segítő eszköz(ök) markolatát/markolatait! A járást segítő eszközöket mindig lehetőleg a padlóra derékszögben helyezze, hogy ne csússzanak el! Üleshez keressen karfás székeket. Ekkor felálláskor a karfára támaszkodhat! Lehetőség szerint viseljen kényelmes lapos sarkú cipőt, hogy a láb jobban megbirkózzon a többletterheléssel! **Ha véletlenül mégis elesne:** Lehetőség szerint a járást segítő eszközt hagyja oldalirányba esni, hogy Ön ne essen a járást segítő eszközre! Lehetőség szerint kérje, hogy egy segítő személy kísérje és támogassa, hogy elesés esetén elkaphassák! **A lépcső használata:** Lehetőség szerint szakképzett személyzet oktassa a járást segítő eszközökkel történő lépcsőzésre! Ha csak egy járást segítő eszközzel megy fel a lépcsőn, akkor a szabad kezével fogja meg a korlátot (4. ábra)! Lépcsőn való felmenés és két járást segítő eszköz használata esetén mindkét járást segítő eszközt vegye egy kézbe, és a szabad kezével kapaszkodjon a korlátba (5. ábra)! Lépcsőmászáskor ne hagyatkozzon kizárólag a mankóra, hanem mindig használjon a mankótól független lépcsőmászást segítő eszközt, például kapaszkodót.

Óvintézkedések

Járást segítő eszköz használata szokatlanul nagy terhelést jelent az egyes testrészekre! Ez a következő nemkívánatos mellékhatásokhoz vezethet: A kézen, a karon vagy a ruházaton nyomás- vagy kopáshelyek léphetnek fel! Megelőző intézkedésként javasoljuk markolat- és kengyelpárnázatok használatát. Ha két járást segítő eszközt használ, akkor az egész testtömegét a karjain és a vállain viseli! Ne feledje, hogy ez kezdetben vagy hosszabb terhelésnél fájdalomhoz és túlterheléshez vezethet! Tartson elegendő szünetet!

Tárolás és ápolás

Soha ne tárolja a járást segítő eszközöket hőforrások – például kályhák, fűtőberendezések – közelében vagy az autóban a kalaptartón! Hosszabb időre ne tegye ki napfénynek a járást segítő eszközöket! Erős nap vagy hő károsítja a műanyagot! Védje a járást segítő eszközöket a leeséstől és a festésük károsodásától (pl. hurkokkal vagy tartóval). **A gumi ütköző kopó alkatrész, amelyet rendszeresen ki kell cserélni.** Hosszú használaton kívüli időszak után a járássegítő eszközöket csak szakképzett személyzet által végzett ellenőrzés vizsgálat után szabad újra használni! **Figyelmeztetés!** Soha ne tisztítsa a markolatokat és gumisapkákat olajos anyagokkal! Csúszásveszély! Szennyeződések esetén szükség szerint enyhe hatású tisztítószerrel és puha ronggyal tisztítsa meg a járást segítő eszközöket. Soha ne használjon oldószer tartalmú tisztítószert, mert ezek károsítják a műanyagot! **Megjegyzés:** Ha fertőtlenítésre van szükség, akkor megfelelő fertőtlenítőszert kell használni. Használatakor vegye figyelembe a gyártó adatait.

A felhasználás korlátozása

A járás segítő eszközt csak a gyártó utasításainak megfelelően szabad terhelni. **Vegye figyelembe a terméken feltüntetett megengedett legnagyobb testsúlyt!** Nagyobb terhelések esetén vagy kétség esetén forduljon szakkereskedőjéhez. A mankókat nem sportolás közbeni használatra szánják. A mankók nem alkalmasak arra, hogy a testsúlyt ugrások után (pl. lépcsőn lefelé) megtámasszák. Meggörbült vagy sérült járást segítő eszközöket soha nem szabad használni, mivel már nem nyújtják a szükséges stabilitást! Törésveszély miatt a meggörbült járást segítő eszközöket nem szabad kiegyenesíteni! A termékkel kapcsolatban bekövetkezett minden súlyos eseményről értesíteni kell a gyártót és annak a tagállamnak az illetékes hatóságát, amelyben a felhasználó és/vagy a beteg letelepedett.

Ismételt felhasználás (kölcsönzés) / a használat időtartama

A termékfelelősségről szóló törvény alapján csak termékeink első forgalomba hozatalára vállalunk felelősséget. Csak akkor járulunk hozzá az újrafelhasználáshoz, ha a terméket előzetesen bevizsgáltuk. **Az alkarra illeszkedő járást segítő eszközök élettartama 2 évre korlátozódik.** Ezen az időponton túl az alkarra illeszkedő járást segítő eszközök további használata a felhasználó felelősségére történik.

Garancia és felelősség

Ön kiváló minőségű Ossenberg-terméket vásárolt. Amennyiben a legmagasabb minőségi előírások ellenére igazoltan anyaghiba lép fel, az Ossenbergnek 12 hónapos garancia keretében jogában áll a hibás terméket saját belátása szerint kijavítani, vagy azt hibamentes szállítással pótolni. Figyelembe kell venni, hogy szigorúbb jogszabályi rendelkezések vonatkoznak termékeinkre, különösen az egyedi gyártású termékekre. Nem tudunk felelősséget vállalni a termékeink megváltoztatásával okozott károkért. A garancia nem vonatkozik azokra a hibákra, amelyek kopásra vagy nem megfelelő kezelésre vezethetők vissza. A kopó alkatrészek ki vannak zárva a garanciából. Csak eredeti pótalkatrészeket és tartozékokat szabad használni! Pótalkatrészekkel, tartozékokkal és javításokkal kapcsolatban forduljon szakkereskedőjéhez.

Ártalmatlanítás	Tartozékok
A regionális ártalmatlanítási előírásokról érdeklődjön szakkereskedőjénél.	A járást segítő eszközéhez alkalmas engedélyezett tartozékokat az alábbi helyen találja meg: https://shop.ossenberg.com/en/downloads-to-the-product/
Műszaki adatok	**Pótalkatrészek**
1.A táblázat	1.B táblázat

Szimbólumjegyzék

REF Cikkszám	LOT Gyártási tétel száma	Olvassa el a használati útmutatót	Figyelem	CE Ez a termék teljesíti az (EU) 2017/745 (MDR) rendelet követelményeit
Gyártó	Elosztás	Gyártási napja	Megengedett testsúly	MD Orvostechnikai eszköz

Návod k použití berlí (tabulka 1.A) — CS

Účel použití a indikace

Naše berle jsou určeny pro osoby s vážným omezením mobility při postižení pohybového aparátu, narušení rovnováhy se stále dostatečnou schopností chůze a při narušení koordinace. Slouží přitom k zachování, podpoře a zajištění chůze, popř. k částečnému či úplnému odlehčení dolní končetiny. Berle lze používat uvnitř i venku. **Řiďte se bezpodmínečně bezpečnostními pokyny!**

Kontraindikace

Použití berlí není vhodné při ztrátě končetin (obou paží) nebo při kontraktuře kloubů / postižení kloubů na obou pažích. Berle nejsou určeny k používání při sportovních aktivitách. Berle nejsou vhodné ani určené k podpírání váhy těla po skocích (např. ze schodů).

Obecné bezpečnostní pokyny

Na berle nezavěšujte tašky, sáčky ani jiné předměty! Berle se **v žádném případě nesmí používat k jinému účelu**, jako např. k nadzvedávání nebo přesouvání předmětů nebo jako pomůcka pro ovládání vypínače světla či tlačítek ve výtahu! Pro bezpečnou stabilitu berlí je rozhodující přilnavost podkladu! Vyhýbejte se vlhkým podlahám nebo podkladům, jako je štěrk, písek, listí, led nebo sníh! **Dávejte pozor na místa, na nichž byste mohli zakopnout**, jako jsou nerovnosti, díry v zemi, uvolněné podlahové krytiny nebo hrany, protože berle na nich může nečekaně podklouznout nebo se zabořit! Mimořádná opatrnost je na místě při nedostatečných světelných podmínkách, jelikož při nich jsou nerovnosti podkladu jen špatně rozpoznatelné! Při přenastavení pojistky musí pojistka z otvoru vyčnívat až na doraz (obrázek 2)! Otvory pro přenastavení berlí podléhají určitému opotřebení. Je třeba dbát na to, aby u nich nevznikla vůle, protože jinak nelze zaručit bezpečné zajištění pojistky. Při přenastavení objímky musí být plastová objímka geometricky přesně nasazena (obrázek 1)! Před každým použitím zkontrolujte, zda jsou všechny šroubové spoje pevně dotaženy! Při používání **francouzských berlí s uzavřenou opěrkou předloktí** je třeba dávat pozor na to, aby nebyla opěrka předloktí nechtěně stlačena dolů. Hrozilo by nebezpečí sevření nebo pohmoždění kůže či prstů.

Nastavení berle

Varování! Pro funkční a ergonomicky správné nastavení se obraťte na svého specializovaného prodejce! Nesprávné nastavení berlí může vést k omezení funkčnosti berlí nebo k přetěžování nebo nesprávnému zatěžování pacienta! Berle jsou Vám, pacientovi, předávány v řádném stavu a jsou individuálně nastaveny specializovaným prodejcem nebo zdravotním personálem, aby vyhovovaly Vašemu tělu. Pokud si nejste jisti, zda k tomu došlo, obraťte se na příslušné odborné pracovníky. Berle Vám může zajistit požadované odlehčení pouze v případě, že je optimálně přizpůsobena tělesné výšce. **Nastavení:** Pokud je Vaše berle vybavena převlečnou maticí, je třeba ji před seřízením povolit přibližně o jednu otáčku ve směru hodinových ručiček (obrázek 1). Odjistěte výškové přenastavení tak, že zamáčknete pojistku nebo vymáčknete objímku. Délku berlí přizpůsobte své tělesné výšce tak, že trubky berlí vytáhnete nebo zasunete. Přenastavenou výšku znovu zajistěte nasměrováním trubek tak, aby byly oba zajišťovací otvory na sobě, poté pojistka znovu zaskočí. Při přenastavení znovu nasaďte objímku. **Po provedení přenastavení je třeba znovu pevně utáhnout utahovací matici.** Spodní část výškově nastavitelných berlí lze zkrátit maximálně o 10 cm. Berle, u nichž není možnost přenastavení, lze zkrátit tak, že se trubky individuálně přizpůsobí Vaší výšce pilou na kov nebo řezačem trubek. **Pozor!** Nebezpečí pádu v důsledku podlamujících se berlí při nesprávném zajištění výškového nastavení! Po každé úpravě zkontrolujte, zda došlo ke správnému zajištění tak, že se berle pokusíte pootočit nebo posunout! Tvrdou anatomickou rukojeť lze přenastavit ve směru její osy. Při nastavování postupujte takto: 1. Z přední strany rukojeti vymáčkněte reflexní část. 2. Šest až osmi otočkami uvolněte šroub s pouzdrem. 3. Rukojeť vytáhněte směrem dopředu a nastavte. 4. Šroub s pouzdrem znovu dotáhněte a nasaďte reflexní část. Můžete k tomu použít běžný imbusový klíč.

Používání

Používání berlí může být velmi rozdílné a závisí na individuálním omezení schopnosti chůze. Nechte se seznámit s používáním berlí specializovaným prodejcem nebo zdravotním personálem! Berle se nesmí používat ve vodě. Vnikající voda může způsobit korozi a vést tak k většímu nebezpečí zlomení. Je třeba se vyvarovat trvalého kontaktu berlí s vlhkostí. V případě kontaktu berlí s vlhkostí se musí berle náležitě vysušit. Správné zacházení s berlemi vyžaduje určitý cvik. Doporučujeme proto, abyste se ze začátku nechali opírali o osobu, která Vám bude nápomocna. Doporučujeme používat obě berle pro oboustrannou oporu! Pokud přesto používáte jen jednu berli, používejte ji vždy na opačné straně, než je zraněná noha nebo noha, kterou potřebujete šetřit! Berle mějte co nejblíže u těla, ne šikmo směrem od těla (obrázek 3)! V opačném případě můžete upadnout! Při používání pevně uchopte rukou celou rukojeť berle / celé rukojeti berlí kolem dokola! Berle pokládejte na zem vždy co nejvíce rovně, abyste neuklouzli! Na sezení si vyhledejte židle s područkami. Při vstávání se tak budete moci o područky opřít! Noste co nejpohodlnější obuv s nízkým podpatkem/klínkem, aby noha lépe zvládala další zátěž! **Pokud byste přesto upadli:** Nechte berle spadnout co nejvíce stranou, abyste na ně nespadli! Nechte se dle možností doprovodit osobou, která Vám bude nápomocna a o niž se budete moci opřít, aby Vás mohla při případném pádu zachytit! **Používání schodů:** Nechte se dle možností seznámit odbornými pracovníky s tím, jak používat berle při chůzi po schodech! Při chůzi po schodech pouze s jednou berlí se vždy volnou rukou přidržujte zábradlí (obrázek 4)! Při chůzi po schodech s oběma berlemi vezměte obě berle do jedné ruky a vždy se volnou rukou přidržujte zábradlí (obrázek 5)! Při chůzi po schodech se nespoléhejte pouze na berle, ale vždy používejte pomůcku pro chůzi po schodech, která je na berlích nezávislá, například zábradlí.

Preventivní opatření

Při používání jedné berle vzniká pro jednotlivé části těla neobvykle silná zátěž! Může tak dojít k níže uvedeným nežádoucím vedlejším účinkům: Na rukách, paži nebo na oděvu mohou vznikat otlačená nebo odřená místa! Doporučujeme používat jako preventivní opatření polstrování rukojeti a opěrky předloktí. Pokud používáte obě berle, celou váhu těla mějte na pažích a ramenou! Mějte na paměti, že to může na začátku nebo při delším zatěžování vést k bolestem a přetěžování! Zařaďte dostatečné množství přestávek!

Skladování a údržba

Berle nikdy neskladujte blízko zdrojů tepla, jako jsou kamna, topení nebo odkládací místo ve vozidle. Nevystavujte berle po delší dobu slunečnímu záření! Silné slunce nebo žár mohou plast poškodit! Chraňte berle před pádem a před poškozením laku (např. pomocí poutek nebo držáku). **Pryžový násadec je díl podléhající opotřebení a musí se pravidelně vyměňovat.** Berle lze po delší době, kdy se nepoužívaly, opět používat po předchozí kontrole odborným pracovníkem! **Varování!** Rukojeti a pryžové násadce nikdy nečistěte olejnatými látkami! Hrozí nebezpečí uklouznutí! V případě znečištění berle případně očistěte jemným čisticím prostředkem a měkkým hadříkem. Nikdy nepoužívejte čisticí prostředky obsahující rozpouštědla, protože poškozují plast! Upozornění: Jestliže je nutná dezinfekce, je třeba použít vhodný dezinfekční prostředek. Při aplikaci se řiďte údaji výrobce.

Omezení použití

Berle se smí zatěžovat jen podle údajů výrobce. **Dbejte na maximální přípustnou tělesnou hmotnost uvedenou na výrobku!** Při větším zatížení nebo v případech pochybností se obraťte na specializovaného prodejce. Berle nejsou určeny k používání při sportovních aktivitách. Berle nejsou vhodné k podpírání váhy těla po skocích (např. ze schodů). Prohnuté či poškozené berle se nesmí v žádném případě dále používat, protože už nezajišťují potřebnou stabilitu! Z důvodu nebezpečí zlomení se prohnuté berle také nesmí narovnávat! **Upozornění:** Všechny závažné události, ke kterým dojde v souvislosti s výrobkem, oznamte prosím výrobci a příslušnému orgánu členského státu, v němž má uživatel nebo pacient místo pobytu.

Opětovné použití (zapůjčení) / doba používání

Podle zákona o odpovědnosti za škodu způsobenou vadou výrobku neseme odpovědnost pouze za první uvedení svých výrobků na trh. S opětovným použitím souhlasíme pouze v případě, že výrobek nejdříve zkontrolujeme. **Doba použitelnosti francouzských berlí je omezena na 2 roky.** Po této době odpovídá za další používání berlí uživatel.

Záruka a ručení

Zakoupili jste si kvalitní výrobek značky Ossenberg. Pokud by se i přes dodržování nejvyšších norem kvality vyskytla oprávněná věcná vada, je společnost Ossenberg oprávněna v rámci 12měsíční záruky dle vlastního uvážení vadnou věc opravit nebo nahradit jinou věcí nevykazující vady. Je třeba mít na paměti, že pro námi zhotovené výrobky, zejména výrobky zhotovené na zakázku, platí přísnější zákonná ustanovení. Za škody, které vzniknou úpravami našich výrobků, neručíme. Záruka se nevztahuje na vady způsobené opotřebením nebo nesprávným zacházením. Díly podléhající opotřebení jsou ze záruky vyloučeny. Smí se používat pouze originální náhradní díly a příslušenství! Požadujete-li náhradní díly, příslušenství nebo opravu, obraťte se na specializovaného prodejce.

Likvidace	Příslušenství
Informujte se u specializovaného prodejce o regionálních předpisech týkajících se likvidace.	Schválené příslušenství k berlím naleznete níže: https://shop.ossenberg.com/en/downloads-to-the-product/
Technické údaje	**Náhradní díly**
Tabulka 1.A	Tabulka 1.B

Seznam symbolů

REF Číslo produktu	LOT Číslo šarže	Přečtěte si návod k použití	Pozor	CE Tento výrobek splňuje požadavky nařízení (EU) 2017/745 (MDR)
Výrobce	Distribuce prostřednictvím	Datum výroby	Přípustná tělesná hmotnost	MD Zdravotnický prostředek

Navodila za uporabo pripomočkov za hojo (tabela 1.A) — SL

Namen uporabe in indikacije

Naši pripomočki za hojo so namenjeni ljudem z znatno poslabšano mobilnostjo pri poškodbah gibal, s poslabšanim ravnotežjem z zadostno ohranjeno sposobnostjo hoje in poslabšano koordinacijo. Pri tem služijo ohranjanju, spodbujanju in varovanju hoje oz. delni do popolni razbremenitvi spodnjih udov. Pripomočki za hojo se lahko uporabljajo v notranjih prostorih in na prostem. **Pri tem nujno upoštevajte tudi varnostne napotke!**

Kontraindikacije

Uporaba pripomočkov za hojo ni primerna pri izgubi udov na obeh rokah ali kontrakturah sklepov/poškodbah sklepov na obeh rokah. Berle niso namenjene uporabi med športnimi dejavnostmi. Berli nista primerni ali namenjeni uporabi za podporo telesne teže po skokih (npr. po stopnicah).

Splošni varnostni napotki

Na pripomoček za hojo ne obešajte torbic, vrečk ali drugih predmetov! Pripomočkov za hojo **v nobenem primeru** ne smete uporabljati **za druge namene**, npr. kot ročico ali za prestavljanje predmetov ali kot pripomoček za preklapljanje luči ali pritiskanje gumbov dvigala! Oprijemljivost podlage je odločilna za varno oporo pripomočkov za hojo! Izogibajte se vlažnim tlem ali podlagam, kot so prod, pesek, listje, led ali sneg! **Pazite na mesta, kjer bi se lahko spotaknili**, kot so npr. neravni deli podlage, luknje v tleh, odlepljene talne obloge ali robovi, ker lahko pripomoček za hojo pri tem zdrsi ali se vgrezne! Posebno je treba biti previden pri nezadostni vidljivosti, saj so takrat neravni deli podlage le slabo vidni! Pri prestavljanju pritisnega gumba mora gumb do konca gledati iz luknje (slika 2)! Luknje za nastavitev pripomočka za hojo so podvržene določeni obrabi. Treba je paziti, da niso izbite, kajti v tem primeru varna zaskočitev pritisnega gumba ne bi bila več zagotovljena. Pri prestavljanju sponke mora biti plastična sponka vstavljena oblikovno (slika 1)! Pred vsako uporabo preverite, ali so vsi vijačni spoji trdno priviti! Pri uporabi **podlahtnih pripomočkov za hojo z zaprto ročno objemko** je trba paziti, da ročne objemke nehote ne pritisnete navzdol – obstaja nevarnost zataknjenja ali stisnjenja kože ali prstov.

Nastavljanje pripomočka za hojo

Opozorilo! Glede funkcionalne in ergonomsko pravilne nastavitve se obrnite na svojega tehničnega trgovca! Napačno nastavljeni pripomočki za hojo lahko omejijo funkcionalnost pripomočka za hojo ali privedejo do preobremenitve ali napačne obremenitve pacienta! Pripomočki za hojo so vam kot pacientu predani v pravilnem stanju in jih je vaš tehnični trgovec ali bolnišnično osebje individualno nastavilo za vaše telo. Če niste prepričani, ali je to res, se obrnite na pristojno strokovno osebje. Pripomoček za hojo vam lahko nudi želeno razbremenitev le, če je optimalno prilagojen velikosti telesa. **Nastavitev:** Če je vaš pripomoček za hojo opremljen s prekrivno matico, jo je treba pred nastavitvijo zrahljati za približno en obrat v smeri urinega kazalca (slika 1). Odblokirajte nastavitev višine, tako da pritisnete noter pritisni gumb ali ven pritisnete sponko. Dolžino opornih cevi prilagodite velikosti svojega telesa, tako da oporni cevi povlečete narazen ali potisnete skupaj. Ponovno blokirajte nastavitev višine, tako da cevi poravnate tako, da blokirni lukni ležita ena čez drugo – tako se pritisni gumb ponovno zaskoči. Pri prestavljanju s sponko vstavite nazaj sponko. **Po prestavitvi je treba prekrivno matico ponovno trdno priviti.** Višinsko nastavljivi pripomoček za hojo se lahko v spodnjem delu skrajšajo za maks. 10 cm. Nenastavljivi pripomočki za hojo se skrajšajo tako, da oporno cev individualno prilagodite svoji višini s kovinsko žago ali rezilom za cevi. **Previdnost:** Nevarnost padca v primeru upognjenja pripomočkov za hojo pri nepravilni blokiranosti nastavitve višine! Po vsaki prilagoditvi preverite pravilno blokiranost, tako da oporno cev poskusite zasukati ali potisniti! Anatomski trdi ročaj se lahko osno prestavlja. pri nastavljanju postopajte na sledeči način: 1. Iz sprednjega ročaja potisnite odsevnike. 2. Odvijte tulčasti vijak s šestimi do osmimi zasuki. 3. Ročaj povlecite naprej in ga nastavite. 4. Ponovno privijte tulčasti vijak in vstavite nazaj odsevnik. Za to lahko uporabite običajen šestrobi ključ.

Uporaba

Uporaba pripomočkov za hojo je lahko zelo različna in je odvisna od individualnih omejitev sposobnosti hoje. Kako se jih uporablja, naj vam razloži vaš tehnični trgovec ali bolnišnično osebje! Pripomočkov za hojo ne smete uporabljati v vodi. Vdor vode lahko povzroči korozijo in s tem povečano nevarnost zloma. Pripomočki za hojo naj ne bodo v dolgotrajnem stiku z vlago. V primeru vlage je treba pripomočke za hojo ustrezno posušiti. Za pravilno uporabo pripomočka za hojo potrebujete nekaj vaje. Priporočamo, da vas zato na začetku dodatno podpira kakšen pomočnik. Priporočamo parno uporabo zaradi obojestranske opore! Če pa uporabljate samo eno oporo, naj bo ta na strani, ki se nahaja nasproti poškodovane noge oz. noge, na katero je treba paziti! Pripomočke za hojo vodite ob tik ob telesu in ne poševno navzven (slika 3)! V tem primeru lahko namreč padete! Pri uporabi ročaj(a) pripomočka(ov) za hojo z roko primite v celoti in trdno! Pripomočke za hojo vedno postavljajte čim bolj naravnost na tla, da ne zdrsijo! Za sedenje si poiščite stole z ročnimi nasloni. Tako se boste ob vstajanju lahko oprli na ročna naslona! Nosite čim bolj udobne čevlje z ravnimi petami, da bo noga lahko bolje prenašala dodatno obremenitev! **Če slučajno kljub temu padete:** Pripomoček za hojo pustite pasti čim dlje stran, da ne padete nanj! Po možnosti naj vas spremlja in podpira pomočnik, da vas ob morebitnem padcu lahko ujame! **Uporaba stopnic:** Po možnosti naj vas strokovno osebje pouči o vzpenjanju po stopnicah s pripomočkom za hojo! Pri vzpenjanju po stopnicah s samo enim pripomočkom za hojo se s prosto roko nujno trdno držite ograje! Pri vzpenjanju po stopnicah in uporabi dveh pripomočkov za hojo vzemite v roko oba pripomočka za hojo skupaj in se s prosto roko nujno trdno držite ograje (slika 5)! Pri vzpenjanju po stopnicah se ne zanašajte samo na bergle, temveč vedno uporabite pripomoček za vzpenjanje po stopnicah, ki je neodvisen od bergel, na primer ograjo.

Previdnostni ukrep

Z uporabo enega pripomočka za hojo pri posameznih delih telesa pride do neobičajno močne obremenitve! S tem lahko nastopijo naslednji neželeni stranski učinki: Na dlaneh, roki ali kosih obleke lahko nastanejo otiščanci ali žulji! Kot previdnostni ukrep svetujemo uporabo blazin za ročaje in držala. Če uporabljate dva pripomočka za hojo, vso telesno težo nosite z rokami in ramami! Upoštevajte, da to na začetku ali pri daljši obremenitvi lahko privede do bolečin in prenaprezanja! Poskrbite za dovolj premorov!

Shranjevanje in nega

Pripomočkov za hojo nikoli ne hranite v bližini virov toplote, kot so peči, gretja ali odlagalne police v motornih vozilih! Pripomočkov za hojo za dalj časa ne izpostavljajte sončnemu sevanju! Močno sonce ali vročina škodujeta plastiki! Svoje pripomočke za hojo zaščitite pred padcem in poškodbami laka (npr. z zankami ali držali). **Gumijasta nogica je obrabni del in jo morate redno menjati.** Pripomočke za hojo smete po daljšem času neuporabe ponovno uporabiti samo po predhodnem preverjanju s strani strokovnega osebja! **Opozorilo!** Ročajev in gumijastih kapsul nikoli ne čistite z oljnimi snovmi! Nevarnost zdrsa! V primeru nečistoč pripomočke za hojo po potrebi očistite z blagim čistilom in mehko krpo. Nikoli ne uporabljajte čistil z vsebnostjo topil, saj poškodujejo plastiko! **Napotek:** Če je potrebno razkuževanje, je treba uporabiti ustrezno razkužilo. Pri uporabi upoštevajte navedbe proizvajalca.

Omejitev uporabe

Pripomočke za hojo smete obremenjevati samo v skladu z navedbami proizvajalca. **Upoštevajte na izdelku navedeno maksimalno dopustno telesno težo!** Pri večjih obremenitvah ali v primerih dvoma se obrnite na svojega tehničnega trgovca. Berle niso namenjene uporabi med športnimi dejavnostmi. Berli niso primerne za uporabo za podporo telesne teže po skokih (npr. po stopnicah). Upognjenih ali poškodovanih pripomočkov za hojo v nobenem primeru ne smete več uporabljati, saj ne nudijo več potrebne stabilnosti! Zaradi nevarnosti zloma upognjenih pripomočkov za hojo tudi ne smete ravnati! **Napotek:** Vse težke dogodke, do katerih pride v zvezi z izdelkom, je treba javiti proizvajalcu in pristojnemu uradu države članice, v kateri stanuje uporabnik in/ali pacient.

Ponovna uporaba (izposoja)/trajanje uporabe

Po Zakonu o odgovornosti za proizvode prevzemamo odgovornost samo za svoje izdelke, ki so prvič dani na trg. S ponovno uporabo se strinjamo samo, če izdelek prej preverimo. **Življenjska doba podlahtnih pripomočkov za hojo je omejena na 2 leti.** Po tem obdobju je za nadaljnjo uporabo podlahtnih pripomočkov za hojo odgovoren uporabnik.

Garancija in odgovornost

Kupili ste kakovosten izdelek podjetja Ossenberg. Če kljub najvišjemu kakovostnemu standardu pride do materialnih pomanjkljivosti, ima podjetje Ossenberg pravico, da v roku 12-mesečne garancije po lastni izbiri izboljša pomanjkljivo stvar ali jo zamenja z brezhibno stvarjo. Upoštevati je treba, da za naše izdelave, zlasti posebne izdelave, veljajo poostrena zakonska določila. Za škode, ki nastanejo zaradi spremeb na naših izdelkih, ne moremo prevzemati odgovornosti. Garancija ne zajema pomanjkljivosti, ki so posledica obrabe ali neustreznega ravnanja. Obrabni deli so izključeni iz garancije. Uporabljati se smejo samo originalni nadomestni deli in oprema! Glede nadomestnih delov, opreme in popravil se obrnite na tehnično trgovino.

Odstranjevanje med odpadke	Oprema
Pri svojem tehničnem trgovcu se pozanimajte o regionalnih predpisih o odstranjevanju med odpadke.	Dovoljene dele opreme za svoj pripomoček za hojo najdete na: https://shop.ossenberg.com/en/downloads-to-the-product/
Tehnični podatki	**Nadomestni deli**
Tabela 1.A	Tabela 1.B

Seznam simbolov

REF Številka artikla	LOT Številka šarže	Preberite navodila za uporabo	Pozor	CE Ta izdelek izpolnjuje zahteve Uredbe (EU) 2017/745 (MDR)
Proizvajalec	Distribucija po	Datum proizvodnje	Dopustna telesna teža	MD Medicinski pripomoček

Kula ortopedyczna łokciowa - instrukcja obsługi (tabela 1.A) — PL

Zastosowanie i przeznaczenie

Nasze kule ortopedyczne przeznaczone są dla osób o znacznie utrudnionej możliwości poruszania się, utrzymania równowagi, jednakże zachowujących zdolność chodzenia w stopniu wystarczającym oraz dla osób z zaburzeniami koordynacji ruchowej. Niwelują ryzyko upadku i ułatwiają chodzenie poprzez częściowe lub całkowite odciążenie jednej z kończyn dolnych. Kule ortopedyczne mogą być używane zarówno w pomieszczeniach, jak i na zewnątrz. **Prosimy o przestrzeganie wskazówek dotyczących bezpieczeństwa!**

Przeciwwskazania

Kul ortopedycznych nie stosuje się w przypadku utraty obu kończyn górnych lub przykurczu/uszkodzenia stawów obu kończyn górnych. Kule nie są przeznaczone do użytku podczas uprawiania sportu. Kule nie są odpowiednie ani przeznaczone do podtrzymywania ciężaru ciała po skokach (np. po schodach).

Ogólne instrukcje bezpieczeństwa

Na kuli ortopedycznej nie należy wieszać żadnych toreb, torebek ani innych przedmiotów. Kul ortopedycznych **nie należy używać do celów innych niż te, do których są przeznaczone**, np. do podważania lub przesuwania przedmiotów lub jako pomocy w przełączaniu włączników światła albo przyciskania przycisków windy! Przyczepność do podłoża jest kluczowa dla bezpiecznego trzymania kuli! Należy unikać wilgotnych powierzchni lub podłoży takich jak żwir, piasek, liście, lód czy śnieg! **Prosimy zwrócić uwagę na miejsca grożące potknięciem się** takie jak nierówności, dziury w podłodze, luźne wykładziny podłogowe lub krawędzie, ponieważ kula może niespodziewanie ześlizgnąć się lub ugrzęznąć! Szczególną ostrożność należy zachować w warunkach niedostatecznego oświetlenia, ponieważ nierówności na powierzchniach są wtedy słabo widoczne! Podczas regulacji przycisk musi przejść przez otwór aż do oporu (ilustracja 2)! Otwory do regulacji kuli ortopedycznej ulegają zużyciu. Należy zwrócić na to uwagę, ponieważ bezpieczne zablokowanie przycisku nie jest wtedy zapewnione. Przy regulacji plastikowego zaczepu musi być on dobrze osadzony (ilustracja 1)! Przed każdym użyciem należy sprawdzić, czy wszystkie połączenia śrubowe są mocno dokręcone. W przypadku korzystania z kul ortopedycznych **z podparciem przedramienia i zamkniętą obejmą** należy upewnić się, że podparcie przedramienia nie zostało przypadkowo wciśnięte, ponieważ istnieje ryzyko zaciśnięcia lub przygniecenia skóry lub palców.

Regulacja kuli ortopedycznej

Ostrzeżenie! W celu dokonania funkcjonalnego i ergonomicznego ustawienia należy zwrócić się do specjalisty. Nieprawidłowo wyregulowane kule ortopedyczne mogą ograniczać ich funkcjonalność lub doprowadzić u pacjenta do przeciążenia lub nieprawidłowego obciążenia. Kule ortopedyczne są przekazywane Państwu jako pacjentowi w należytym stanie i indywidualnie dopasowane do Państwa ciała przez specjalistę lub personel medyczny. W razie wątpliwości co do prawidłowej regulacji prosimy o kontakt z właściwym wykwalifikowanym personelem. Kula ortopedyczna może zapewnić oczekiwane odciążenie tylko wtedy, gdy jest optymalnie dopasowana do rozmiarów ciała. **Regulacja:** Jeżeli kula ortopedyczna jest wyposażona w nakrętkę nasadową, przed regulacją należy ją poluzować o około jeden obrót w kierunku zgodnym z ruchem wskazówek zegara (ilustracja 1). Odblokować regulację wysokości poprzez wciśnięcie przycisku lub wysunięcie klipsa zabezpieczającego. Dostosować długość kuli do swojego wzrostu, rozsuwając i wsuwając rurki nośne. Ponownie zablokować regulację wysokości, ustawiając rurki tak, aby dwa otwory blokujące znalazły się jeden na drugim, co spowoduje ponowne zatrzaśnięcie klipsa zabezpieczającego. Podczas regulacji klipsa należy ponownie włożyć klips. **Po dokonaniu regulacji należy ponownie dokręcić nakrętkę nasadową.** Kule ortopedyczne z regulowaną wysokością można skracać w dolnej części o maksymalnie 10 cm. Kule ortopedyczne bez regulowanej wysokości skraca się poprzez indywidualne dopasowanie rurki nośnej do wzrostu za pomocą piły do metalu lub obcinaka do rur. **Uwaga:** Istnieje niebezpieczeństwo upadku z powodu wygięcia kuli ortopedycznej przy nieprawidłowej blokadzie regulacji wysokości! Po każdej regulacji należy sprawdzić prawidłowe zablokowanie kuli, próbując ją skręcić lub przesunąć. Twardy uchwyt anatomiczny posiada regulację osiową. W celu regulacji należy wykonać następujące czynności: 1. Wysunąć odblaski z uchwytu przedniego. 2. Poluzować śrubę o sześć do ośmiu obrotów. 3. Pociągnąć uchwyt do przodu i wyregulować. 4. Ponownie dokręcić śrubę i założyć odblask. W tym celu można użyć dostępnego w sklepach klucza sześciokątnego.

Zastosowanie

Zastosowanie kul ortopedycznych może być różne i zależy od indywidualnych ograniczeń zdolności chodzenia. Należy zwrócić się do specjalisty lub personelu medycznego o instrukcję w zakresie obsługi kul ortopedycznych! Nie wolno korzystać z kul ortopedycznych w wodzie. Wnikająca do kuli woda może prowadzić do powstawania korozji, a tym samym zwiększyć ryzyko pęknięcia. Należy unikać stałego kontaktu kul ortopedycznych z wilgocią. W przypadku zawilgocenia należy je odpowiednio wysuszyć. Prawidłowa obsługa kuli ortopedycznej wymaga nieco praktyki. Dlatego zalecamy, aby na początku użytkowania zapewnić sobie wsparcie drugiej osoby oraz korzystać z obu kul celem obustronnego podpierania się! Jeżeli korzystacie Państwo tylko z jednej kuli, to musi się ona znajdować zawsze po przeciwnej stronie do chorej lub nadwerężonej nogi! Kule należy prowadzić blisko ciała, a nie ukośnie na zewnątrz (ilustracja 3)! W przeciwnym razie może dojść do upadku! Przy korzystaniu z jednej lub dwóch kul uchwyt(y) należy trzymać mocno całą dłonią. Kule ortopedyczne należy zawsze postawić na podłodze w pozycji pionowej, aby się nie ześlizgnęły! Należy siadać na krzesłach z podłokietnikami. Przy wstawaniu można się o nie podeprzeć! Należy nosić wygodne buty na płaskim obcasie, aby noga mogła lepiej poradzić sobie z dodatkowym obciążeniem! **Jeżeli dojdzie do upadku:** Kule należy w miarę możliwości odrzucić na bok, aby na nie nie upaść! Jeżeli jest to możliwie, powinna Państwu towarzyszyć druga osoba, aby w razie ewentualnego upadku Państwa podtrzymać! **Korzystanie ze schodów :** Wyspecjalizowany personel powinien w miarę możliwości pokazać Państwu, jak wchodzić o kulach po schodach! Podczas wchodzenia po schodach z tylko jedną kulą należy trzymać się wolną ręką poręczy (ilustracja 4)! W przypadku wchodzenia po schodach przy użyciu z dwóch kul należy wziąć obie kule w jedną rękę, a wolną ręką trzymać się poręczy (ilustracja 5)! Podczas wchodzenia po schodach nie należy polegać wyłącznie na kulach, ale zawsze używać pomocy do wchodzenia po schodach, która jest niezależna od kul, takiej jak poręcz.

Środki ostrożności

Korzystanie z jednej kuli ortopedycznej powoduje silne obciążenie poszczególnych partii ciała! Może to powodować niepożądane skutki uboczne: na dłoniach, ramionach lub częściach garderoby mogą powstać odgniecenia lub otarcia! Aby temu zapobiec, polecamy korzystanie z nakładek na uchwyty. W przypadku używania dwóch kul ortopedycznych należy przenieść cały ciężar ciała na ramiona i barki! Należy pamiętać, że na początku ich stosowania lub przy długotrwałym obciążeniu może to prowadzić do bólu i przemęczenia! Zalecamy robienie przerw!

Przechowywanie i pielęgnacja

Kul ortopedycznych nie należy przechowywać w pobliżu źródeł ciepła takich jak piece, kaloryfery lub na kokpicie w samochodzie. Nie wystawiać kul przez dłuższy okres czasu na działanie promieni słonecznych! Silne słońce lub wysoka temperatura powodują uszkodzenie tworzywa sztucznego! Chronić kule przed upadkiem i uszkodzeniem lakieru (np. poprzez pętle lub uchwyty). **Podkładka gumowa ulega zużyciu i musi być regularnie wymieniana.** Po dłuższym czasie niekorzystania z kul można ich używać tylko po uprzednim sprawdzeniu przez wykwalifikowany personel! **Ostrzeżenie!** Nie czyścić uchwytów ani osłon gumowych substancjami oleistymi! Istnieje niebezpieczeństwo poślizgnięcia się! W razie zabrudzeń kule należy czyścić łagodnym środkiem czyszczącym i miękką szmatką. Nigdy nie należy stosować środków czyszczących zawierających rozpuszczalnik, ponieważ uszkadza on tworzywo sztuczne! **Informacja:** W przypadku konieczności przeprowadzenia dezynfekcji należy użyć odpowiedniego środka dezynfekującego. Należy przestrzegać instrukcji użytkowania podanej przez producenta.

Ograniczenie użytkowania

Kula ortopedyczna może być obciążana jedynie zgodnie z wytycznymi zawartymi w instrukcji producenta. **Należy przestrzegać podanej na produkcie maksymalnej dopuszczalnej masy ciała!** W przypadku zapytań dotyczących większych obciążeń lub wątpliwości prosimy o kontakt ze specjalistą. Kule nie są przeznaczone do użytku podczas uprawiania sportu. Kule nie nadają się do podtrzymywania ciężaru ciała po skokach (np. ze schodów). Nie należy używać wygiętych lub uszkodzonych kul ortopedycznych, ponieważ nie zapewniają wymaganej stabilności! Ze względu na niebezpieczeństwo złamania wygiętych kul nie można prostować! **Informacja:** Wszystkie zaistniałe zdarzenia związane z produktem należy zgłaszać producentowi lub właściwemu urzędowi państwa członkowskiego, w którym użytkownik i/lub pacjent zamieszkuje.

Ponowne użycie (wynajem) / okres użytkowania

Zgodnie z niemiecką ustawą o odpowiedzialności cywilnej za szkody powstałe w związku z wadami produktu ponosimy odpowiedzialność tylko za pierwsze wprowadzenie na rynek naszych produktów. Na ponowne korzystanie wyrażamy zgodę tylko wtedy, gdy produkt zostanie wcześniej przez nas sprawdzony. **Okres użytkowania kuli ortopedycznej łokciowej wynosi 2 lata.** Po upływie tego czasu odpowiedzialność za dalsze ich użytkowanie spoczywa na użytkowniku.

Gwarancja i odpowiedzialność

Nabyli Państwo wysokiej jakości produkt firmy Ossenberg. Jeżeli pomimo zachowania najwyższych standardów jakości wystąpi uzasadniona wada fizyczna, firma Ossenberg ma prawo w ramach 12-miesięcznej gwarancji, według własnego uznania, naprawić produkt wadliwy lub dostarczyć produkt nowy i wolny od wad. Należy zwrócić uwagę na to, że w przypadku naszych produktów, w szczególności produktów na zamówienie, obowiązują bardziej rygorystyczne przepisy prawne. Nie ponosimy odpowiedzialności za szkody powstałe w wyniku modyfikacji naszych produktów. Gwarancja nie obejmuje wad wynikających z zużycia lub nieprawidłowego obchodzenia się z produktem. Części ulegające zużyciu nie podlegają gwarancji. Należy stosować jedynie oryginalne części zamienne i akcesoria! W sprawie części zamiennych, akcesoriów i napraw należy kontaktować się ze sklepem specjalistycznym.

Utylizacja	Akcesoria
Prosimy zapytać swojego specjalistę o lokalne przepisy dotyczące utylizacji.	Zatwierdzone akcesoria do kul ortopedycznych znajdą Państwo tutaj: https://shop.ossenberg.com/en/downloads-to-the-product/
Dane techniczne	**Części zamienne**
Tabela 1.A	Tabela 1.B

Katalog symboli

REF Numer artykułu	LOT Numer partii	Prosimy przeczytać instrukcję obsługi.	Uwaga	CE Ten produkt spełnia wymagania zawarte w < rozporządzeniu UE 2017/745 (MDR).
Producent	Dystrybucja poprzez	Data produkcji	Dopuszczalna masa ciała	MD Wyrób medyczny

Upute za upotrebu pomagala za hodanje (Tablica 1.A) — HR

Svrha upotrebe i indikacija

Naša pomagala za hodanje namijenjena su osobama sa znatnim ograničenjem mobilnosti uslijed ograničene mogućnosti kretanja, ograničenja osjećaja za ravnotežu s dovoljno očuvanom sposobnošću hodanja ograničenja koordinacije. Ona pri tome služe očuvanju, poticanju i osiguravanju tijekom hodanja, odnosno djelomičnom do potpunom rasterećenju jednoga od donjih udova. Pomagala za hodanje mogu se upotrebljavati kako u zatvorenim tako i otvorenim područjima. **U tu svrhu također obvezno uvažite sigurnosne napomene!**

Kontraindikacija

Upotreba pomagala za hodanje nije prikladna u slučaju gubitka obiju ruku ili kontraktura zglobova / oštećenja zglobova obiju ruku. Štake nisu namijenjene za korištenje tijekom sportskih aktivnosti. Štake nisu prikladne niti su namijenjene za podršku tjelesne težine nakon skokova (npr. niz stepenice).

Opće sigurnosne napomene

Na pomagalo za hodanje nemojte vješati torbe, vrećice ni ostale predmete! Pomagala za hodanje **ni u kojem se slučaju ne smiju upotrebljavati protivno predviđenoj svrsi**, npr. za podizanje ili premještanje predmeta ili kao pomagalo za pritiskanje prekidača za svjetlo ili tipkala dizala! Prianjanje podloge odlučujuće je za stabilnost pomagala za hodanje! Izbjegavajte mokre podove te podloge prekrivene šljunkom, pijeskom, lišćem, ledom ili snijegom! **Pazite na opasnosti od spoticanja** kao što su neravnine na tlu, otvori u podu, nestabilne podne obloge ili rubovi jer bi pomagalo za hodanje pri tome moglo skliznuti ili propasti u njih! Poseban oprez potreban je u uvjetima nedovoljne svjetlosti jer su neravnine na tlu pri tome samo teško uočljive! Kada se pritisni gumb namješta, pritisni gumb mora do graničnika stršati iz otvora (Slika 2)! Rupe za namještanje pomagala za hodanje podložne su određenu trošenju. Potrebno je obratiti pozornost na to da one ne budu izobličene jer tada više nije zajamčeno sigurno blokiranje pritisnog gumba. Pri namještanju kopče potrebno je umetnuti plastičnu kopču tako da bude u ravnini s površinom (Slika 1)! Prije svake upotrebe provjerite jesu li svi vijčani spojevi čvrsto zategnuti! Pri upotrebi **pomagala za hodanje za upotrebu ispod ruku sa zatvorenom ručnom obujmicom** potrebno je obratiti pozornost na to da se ručna obujmica slučajno ne pritisne prema dolje – postoji opasnost od zapinjanja ili prignječenja na koži ili prstima.

Namještanje pomagala za hodanje

Upozorenje! Za pravilno ergonomično namještanje u skladu s funkcijom obratite se stručnom prodavaču! Pogrešno namještena pomagala za hodanje mogu ograničiti funkcionalnost pomagala za hodanje ili dovesti do preopterećenja ili pogrešnog opterećenja pacijenta! Pomagala za hodanje predaju se vama kao pacijentu u ispravnu stanju, a stručni prodavač ili zdravstveno osoblje individualno ga prilagođava vašim tjelesnim dimenzijama. Ako niste sigurni je li taj slučaj posrijedi, obratite se nadležnom stručnom osoblju. Pomagalo za hodanje moći će vam pružiti željeno rasterećenje samo ako je optimalno prilagođeno vašim tjelesnim dimenzijama. **Namještanje:** Ako je vaše pomagalo za hodanje opremljeno protumaticom, ona se mora otpustiti za cca. jedan okret u smjeru kazaljke na satu prije podešavanja (Slika 1). Deblokirajte napravu za namještanje visine tako što ćete utisnuti pritisni gumb ili istisnuti kopču. Prilagodite duljinu oslonaca svojim tjelesnim dimenzijama tako što ćete razvući ili stisnuti potporne cijevi. Ponovno blokirajte napravu za namještanje visine tako što ćete usmjeriti cijevi tako da se dva otvora za blokiranje nalaze jedan iznad drugog, uslijed čega će doći do ponovnog uklapanja pritisnog gumba. U slučaju namještanja kopčom potrebno je ponovno umetnuti kopču. **Nakon namještanja ponovno je potrebno čvrsto zategnuti protumaticu.** Donji dio pomagala za hodanje s mogućnošću namještanja visine može se skratiti maks. 10 cm. Pomagala za hodanje bez mogućnosti namještanja visine skraćuju se tako da se cijev oslonca pilom za metal ili rezačem cijevi individualno prilagodi vašim tjelesnim dimenzijama. **Oprez:** Opasnost od pada uslijed savinutih pomagala za hodanje zbog nepravilna blokiranja naprave za namještanje visine! Nakon svake prilagodbe provjerite je li blokiranje pravilno tako što ćete pokušati izokrenuti ili pomaknuti oslonac! Anatomsku je čvrstu ručku moguće namještati aksijalno. Tijekom namještanja postupajte na sljedeći način: 1. Istisnite katadioptere iz prednje ručke. 2. Otpustite vijak s čahurom tako što ćete ga okrenuti šest do osam puta. 3. Gurnite ručku prema naprijed i namjestite je. 4. Ponovno zategnite vijak s čahurom i ponovno umetnite katadiopter. U tu se svrhu možete koristiti standardnim inbus ključem.

Upotreba

Upotreba pomagala za hodanje uvelike se može razlikovati te ovisi o individualnim ograničenjima sposobnosti hodanja. Zamolite stručnog prodavača ili zdravstveno osoblje da vas izvijesti o upotrebi pomagala za hodanje! Pomagala za hodanje ne smiju se upotrebljavati u vodi. Voda koja prodre u njih može dovesti do stvaranja korozije, a time i do povećane opasnosti od lomljenja. Potrebno je spriječiti trajni dodir pomagala za hodanje i vlage. Pomagala za hodanje moraju se u slučaju dodira s vlagom osušiti na odgovarajući način. Za pravilno rukovanje pomagalom za hodanje potrebna je određena vježba. Stoga preporučujemo da vas na početku pridržava druga osoba koja će vam pružati pomoć. Preporučujemo da vas pridržavaju dvije osobe radi obostrane potpore! Međutim, koristite se samo jednim osloncem, i to uvijek na onoj strani koja se nalazi nasuprot ozlijeđene noge ili noge koja se ne smije opterećivati! Pomagala za hodanje ne smiju se pomicati u neposrednoj blizini tijela ni ukoso prema van (Slika 3)! U protivnom biste mogli pasti! Tijekom upotrebe čvrsto obujmite ručku/ručke pomagala za hodanje cijelom površinom ruke! Pomagala za hodanje uvijek po mogućnosti postavljajte ravno na tlo kako ne bi iskliznula! Kada se želite odmoriti, odaberite stolice s naslonima za ruke. Tada se tijekom ustajanja možete osloniti na naslone za ruke! Nosite što udobniju obuću s ravnim petama kako bi noga bolje mogla svladati dodatno opterećenje. **Ako ipak dođe do slučaja pada:** Po mogućnosti pustite da pomagalo za hodanje padne ustranu kako vi ne biste pali na pomagalo za hodanje! U vašoj bi pratnji po mogućnosti morala biti osoba koja će vam pružati potporu i koja će vas moći prihvatiti u slučaju eventualnog pada! **Korištenje stepenica:** Stručno osoblje po mogućnosti bi vas moralo uputiti u uspinjanje stepenicama dok upotrebljavate pomagala za hodanje! Tijekom uspinjanja stepenicama uz upotrebu samo jednog pomagala za hodanje morali biste se slobodnom rukom svakako pridržavati za rukohvat stepeništa (Slika 4)! Tijekom uspinjanja stepenicama uz upotrebu dvaju pomagala za hodanje primite oba pomagala za hodanje u jednu ruku, a drugom se rukom svakako pridržavajte za rukohvat stepeništa (Slika 5)! Kada se penjete stepenicama, nemojte se oslanjati samo na štake, već uvijek koristite pomagalo za penjanje koje je neovisno o štakama, poput rukohvata.

Mjera predostrožnosti

Tijekom upotrebe pomagala za hodanje dolazi do neuobičajeno visoke razine opterećenja određenih dijelova tijela! Uslijed toga može doći do sljedećih neželjenih nuspojava: na dlanovima, ruci ili odjeći može doći do nastanka tragova uslijed djelovanja tlaka, odnosno trenja! Kao mjere predostrožnosti savjetujemo upotrebu obloga za ručke i pregibe. Kada se koristite dvama pomagalima za hodanje, cjelokupnu tjelesnu težinu nosite s pomoću ruku i ramena! Uzmite u obzir da to na početku i uslijed duljeg opterećenja može dovesti do bolova i prekomjernog naprezanja! Napravite dovoljan broj stanki!

Skladištenje i održavanje

Pomagala za hodanje nikada nemojte skladištiti u blizini izvora topline kao što su pećnice, grijaća tijela ili površine za odlaganje u motornim vozilima! Pomagala za hodanje nemojte tijekom duljeg razdoblja izlagati sunčevoj svjetlosti! Intenzivna sunčeva svjetlost ili visoke temperature oštećuju plastiku! Zaštitite svoja pomagala za hodanje od pada te od oštećenja laka (npr. s pomoću omči ili držača). **Gumeni odbojnik potrošni je dio i mora se redovito zamjenjivati.** Pomagala za hodanje mogu se nakon duljeg razdoblja neupotrebe ponovno upotrebljavati tek nakon što ih provjeri stručno osoblje! **Upozorenje!** Ručke ni gumene pokrove nikada nemojte čistiti uljanim tvarima! Opasnost od sklizanja! Pomagala za hodanje u slučaju onečišćenja po potrebi očistite blagim sredstvom za čišćenje i mekanom krpom. Nikada nemojte upotrebljavati sredstva za čišćenje koja sadrže otapala jer ona oštećuju plastiku! **Napomena:** Ako je potrebno provesti dezinfekciju, u tu je svrhu potrebno upotrijebiti prikladno sredstvo za dezinfekciju. Pridržavajte se navoda proizvođača tijekom upotrebe.

Ograničenje upotrebe

Pomagalo za hodanje smije se opterećivati samo u skladu s navodima proizvođača. **Uvažite podatak o najvećoj dopuštenoj tjelesnoj težini koji je naveden na proizvodu!** Obratite se stručnom prodavaču u slučaju potrebe za većim opterećenjem ili u slučaju sumnje. Štake nisu namijenjene za korištenje tijekom sportskih aktivnosti. Štake nisu prikladne za podupiranje tjelesne težine nakon skokova (npr. niz stepenice). Savinuta ili oštećena pomagala za hodanje nipošto se ne smiju nastaviti upotrebljavati jer ona više ne pružaju potrebnu stabilnost! Zbog opasnosti od lomljenja također nije dopušteno naknadno ravnati savinuta pomagala za hodanje! **Napomena:** Sve ozbiljne slučajeve koji nastupe u vezi s proizvodom potrebno je prijaviti proizvođaču i nadležnom tijelu države članice u kojoj korisnik i/ili pacijent ima sjedište ili prebivalište.

Ponovna upotreba (iznajmljivanje) / trajanje upotrebe

U skladu sa Zakonom o odgovornosti za neispravne proizvode, odgovornost za svoje proizvode preuzimamo samo tijekom njihova prvog puštanja u promet. S ponovnom smo upotrebom suglasni samo ako je proizvod prethodno bio ispitan. **Vijek trajanja pomagala za hodanje za upotrebu ispod ruku ograničen je na 2 godine.** Nakon toga trenutka odgovornost za daljnju upotrebu pomagala za hodanje za upotrebu ispod ruku snosi korisnik.

Jamstvo i garancija

Kupnjom ovog proizvoda nabavili ste visokokvalitetan proizvod društva Ossenberg. Ako unatoč poštivanju najviših standarda kvalitete nastupi opravdani slučaj materijalnog nedostatka, društvo Ossenberg ima pravo u okviru 12-mjesečnog jamstva, prema vlastitu nahođenju, popraviti dotični nedostatak ili proizvod s nedostatkom zamijeniti proizvodom bez nedostatka. Potrebno je uzeti u obzir da za naše proizvode, a posebno za proizvode po posebnoj narudžbi, vrijede strože zakonske odredbe. Ne možemo preuzeti odgovornost za oštećenja koja su nastala uslijed provedbe promjena na našim proizvodima. Jamstvom nisu obuhvaćeni nedostaci čiji se uzrok nastanka može svesti na istrošenost ili nepropisno rukovanje. Potrošni dijelovi nisu obuhvaćeni jamstvom. Smiju se upotrebljavati samo originalni zamjenski dijelovi i pribor! Za zamjenske dijelove, pribor i popravke obratite se stručnom prodavaču.

Zbrinjavanje	Pribor
Raspitajte se kod stručnog trgovca o regionalnim propisima o zbrinjavanju.	Dopuštene dijelove pribora za svoje pomagalo za hodanje pronaći ćete na: https://shop.ossenberg.com/en/downloads-to-the-product/
Tehnički podatci	**Zamjenski dijelovi**
Tablica 1.A	Tablica 1.B

Popis simbola

REF Broj artikla	LOT LOT broj	Pročitajte Upute za upotrebu	Pozor	CE Ovaj proizvod ispunjava zahtjeve Uredbe (EU) 2017/745 (Uredba o medicinskim proizvodima)
Proizvođač	Distribucija po	Datum proizvodnje	Dopuštena tjelesna težina	MD Medicinski uređaj

Οδηγίες χρήσης βοηθημάτων (πίνακας 1.A) — EL

Σκοπός χρήσης και ένδειξη

Τα βοηθήματα βάδισής μας προορίζονται για άτομα με σημαντικό περιορισμό της κινητικότητας, βλάβη στην κίνηση, περιορισμό της ισορροπίας με επαρκή ικανότητα βάδισης και περιορισμό του συντονισμού. Χρησιμεύουν για τη διατήρηση, την ενίσχυση και την ασφάλεια της βάδισης και τη μερική έως πλήρη ανακούφιση ενός κάτω άκρου. Η χρήση των βοηθημάτων βάδισης μπορεί να πραγματοποιηθεί σε εσωτερικούς ή εξωτερικούς χώρους. **Τηρείτε οπωσδήποτε τις υποδείξεις ασφαλείας!**

Αντενδείξεις

Η χρήση των βοηθημάτων βάδισης δεν είναι κατάλληλη σε περίπτωση απώλειας άκρων και στα δύο χέρια ή συσπολές/βλάβες στις αρθρώσεις και στα δύο χέρια. Οι πατερίτσες δεν προορίζονται για χρήση κατά τη διάρκεια αθλητικών δραστηριοτήτων. Οι πατερίτσες δεν είναι κατάλληλες ούτε προορίζονται να χρησιμοποιηθούν για τη στήριξη του σωματικού βάρους μετά από άλματα (π.χ. κατέβασμα σκάλας).

Γενικές υποδείξεις ασφαλείας

Μην αναρτάτε τσάντες, σακούλες ή άλλα αντικείμενα στα βοηθήματα βάδισης! Τα βοηθήματα βάδισης δεν επιτρέπεται **σε καμία περίπτωση να χρησιμοποιούνται άλλους σκοπούς**, όπως π.χ. για την ανύψωση ή μετακίνηση αντικειμένων ή ως βοήθημα για να ανάβετε διακόπτες φωτός ή για να πατάτε κουμπιά καροτσιών! Η πρόσφυση του εδάφους είναι καθοριστική για το ασφαλές κράτημα των βοηθημάτων βάδισης! Αποφεύγετε τα υγρά δάπεδα ή τα εδάφη, όπως χαλίκι, άμμο, φύλλα, πάγο ή χιόνι! **Προσέξτε για τυχόν σημεία παραπατήματος** όπως ανωμαλίες, οπές στο πάτωμα, χαλαρά καλύμματα δαπέδου ή γωνίες, γιατί το βοήθημα βάδισης μπορεί να γλιστρήσει ή να βυθιστεί απροσδόκητα! Ιδιαίτερη προσοχή συνιστάται εάν οι συνθήκες φωτισμού είναι ανεπαρκείς, καθώς είναι δύσκολο να παρατηρηθούν ανωμαλίες στο έδαφος. Κατά τη ρύθμιση του κουμπιού, αυτό πρέπει να προεξέχει από την οπή μέχρι το τέρμα (εικόνα 2)! Οι οπές για τη ρύθμιση του βοηθήματος βάδισης υπόκεινται σε φυσιολογική φθορά. Είναι σημαντικό να διασφαλιστεί ότι αυτές δεν θα βγαίνουν, επειδή δεν θα διασφαλίζεται πλέον η ασφαλής ασφάλιση του κουμπιού. Κατά τη ρύθμιση του πλαστικού κλιπ αυτό πρέπει να διασφαλίζεται η θετική μηχανική εμπλοκή (εικόνα 1)! Πριν από κάθε χρήση, ελέγξτε εάν είναι καλά σφιγμένες όλες οι βιδωτές συνδέσεις! Όταν χρησιμοποιείτε **δεκανίκια με κλειστή τη μανσέτα βραχίονα**, βεβαιωθείτε ότι η μανσέτα του βραχίονα δεν θα πιεστεί κατά λάθος, καθώς υπάρχει κίνδυνος εμπλοκής ή σύνθλιψης του δέρματος ή των δακτύλων.

Ρύθμιση του βοηθήματος βάδισης

Προειδοποίηση! Για τη λειτουργική και εργονομικά σωστή ρύθμιση απευθυνθείτε στους αντιπροσώπους σας! Η λάθος ρύθμιση μπορεί να περιορίσει τη λειτουργικότητα του βοηθήματος βάδισης ή να οδηγήσει σε υπερβολική ή ακατάλληλη πίεση στον ασθενή! Τα βοηθήματα βάδισης σας παραδίδονται ως ασθενής σε καλή κατάσταση και προσαρμόζονται ειδικά πάνω στο σώμα σας από τον αντιπρόσωπο ή το ιατρικό προσωπικό. Εάν δεν είστε βέβαιοι για αυτό, απευθυνθείτε στο αρμόδιο εξειδικευμένο προσωπικό. Το βοήθημα βάδισης μπορεί να σας προσφέρει μόνο την επιθυμητή ανακούφιση όταν έχει προσαρμοστεί σωστά στο μέγεθος του σώματός σας. **Ρύθμιση:** Εάν το βοήθημα βάδισης σας διαθέτει περικόχλιο-ρακόρ, αυτό πρέπει να χαλαρώσει κατά περίπου μία στροφή δεξιόστροφα πριν από τη ρύθμιση (εικόνα 1). Απασφαλίστε τον μηχανισμό ρύθμισης ύψους πατώντας το κουμπί ή βγάζοντας το κλιπ. Προσαρμόστε το μήκος των στηριγμάτων στο μέγεθος του σώματός σας απομακρύνοντας ή ενώνοντας τους σωλήνες στήριξης. Ασφαλίστε ξανά τον μηχανισμό ρύθμισης ύψους ευθυγραμμίζοντας τους σωλήνες έτσι ώστε δύο οπές ασφάλισης να βρίσκονται η μία πάνω στην άλλη, έτσι ώστε το κουμπί ασφαλίσει ξανά. Τοποθετήστε ξανά το κλιπ, σε περίπτωση που η ρύθμιση πραγματοποιείται με αυτό. **Μετά τη ρύθμιση πρέπει να σφίξετε ξανά το περικόχλιο-ρακόρ.** Μπορείτε να κοντύνετε τα βοηθήματα βάδισης ρυθμιζόμενου ύψους στο κάτω μέρος κατά 10 cm το πολύ. Τα μη ρυθμιζόμενα βοηθήματα βάδισης κονταίνουν προσαρμόζοντας μεμονωμένα το σωλήνα στήριξης στο μέγεθος σας με πριόνι ή κοπτικό σωλήνα. **Προσοχή:** Κίνδυνος ανατροπής από αναδιπλούμενα βοηθήματα βάδισης σε περίπτωση λανθασμένης ασφάλισης του μηχανισμού ρύθμισης ύψους! Μετά από κάθε ρύθμιση, ελέγξτε τη σωστή ασφάλιση, προσπαθώντας να περιστρέψετε ή να μετακινήσετε τα στηρίγματα! Η ανατομική σκληρή λαβή μπορεί να ρυθμιστεί αξονικά. Κατά τη ρύθμιση κάντε τα εξής: 1. Αφαιρέστε τους ανακλαστήρες από την μπροστινή χειρολαβή. 2. Λύστε τη βίδα χιτωνίου με έξι έως οχτώ περιστροφές. 3. Τραβήξτε τη λαβή προς τα εμπρός και ρυθμίστε τη. 4. Σφίξτε ξανά τη βίδα χιτωνίου και τοποθετήστε ξανά τον ανακλαστήρα. Για τον σκοπό αυτό, μπορείτε να χρησιμοποιήσετε ένα εξαγωνικό κλειδί του εμπορίου.

Χρήση

Η χρήση των βοηθημάτων βάδισης μπορεί να διαφέρει σημαντικά και εξαρτάται από τους εκάστοτε περιορισμούς της ικανότητάς. Αφήστε τον αντιπρόσωπό σας ή το ιατρικό προσωπικό να σας δείξει πώς να χρησιμοποιείτε τα βοηθήματα βάδισης! Τα βοηθήματα βάδισης δεν επιτρέπεται να χρησιμοποιούνται στο νερό. Η διείσδυση νερού μπορεί να προκαλέσει διάβρωση και έτσι να αυξηθεί ο κίνδυνος θραύσης. Πρέπει να αποφεύγεται η διαρκής επαφή των βοηθημάτων βάδισης με την υγρασία. Σε περίπτωση υγρασίας στα βοηθήματα βάδισης, πρέπει να στεγνώσουν επαρκώς. Η σωστή χρήση του βοηθήματος βάδισης χρειάζεται λίγη εξάσκηση. Για αυτόν τον λόγο, συνιστούμε στην αρχή να σας στηρίζει ένας βοηθός. Για στήριξη και από τις δύο πλευρές συνιστούμε να τα χρησιμοποιείτε σε ζευγάρι. Εάν ωστόσο χρησιμοποιείτε μόνο ένα στήριγμα, τότε πάντα στην πλευρά, που βρίσκεται απέναντι από το τραυματισμένο πόδι! Μετακινείτε τα βοηθήματα βάδισης κοντά στο σώμα, όχι διαγώνια προς τα έξω (εικόνα 3)! Διαφορετικά μπορεί να πέσετε! Όταν το χρησιμοποιείτε, πιάστε πλήρως και σταθερά με το χέρι σας τη λαβή/τις λαβές του βοηθήματος/των βοηθημάτων βάδισης! Τοποθετείτε τα βοηθήματα βάδισης όσο το δυνατόν πιο ευθεία πάνω στο δάπεδο, ώστε να μην γλιστράγε! Για να καθίσετε, αναζητήστε καρέκλες με υποβραχιόνια. Έτσι θα μπορείτε να στέκεστε στα υποβραχιόνια για να σταθείτε όρθιοι! Φοράτε όσο το δυνατόν πιο άνετα παπούτσια με επίπεδα τακούνια, ώστε το πόδι να μπορεί να διαχειριστεί καλύτερα πρόσθετο φορτίο! **Εάν ωστόσο πέσετε:** Αφήστε το βοήθημα βάδισης να πέσει όσο το δυνατόν πιο πλάι, ώστε να μην πέσετε πάνω στο βοήθημα βάδισης! Εάν είναι δυνατόν, αφήστε έναν βοηθό να σας συνοδεύσει και να σας υποστηρίξει, ώστε να σας πιάσει σε περίπτωση πτώσης! **Χρήση σκαλοπατιών:** Εάν είναι δυνατόν, ζητήστε από εξειδικευμένο προσωπικό να σας καθοδηγήσει κατά το ανέβασμα σκαλοπατιών με βοηθήματα βάδισης! Όταν ανεβαίνετε σκάλες με ένα μόνο βοήθημα βάδισης, κρατήστε το κιγκλίδωμα με το ελεύθερο χέρι σας (εικόνα 4)! Όταν ανεβαίνετε σκάλες και χρησιμοποιείτε δύο βοηθήματα βάδισης, πιάστε τα δύο βοηθήματα βάδισης μαζί με το ένα χέρι και κρατήστε το κιγκλίδωμα με το ελεύθερο χέρι σας (εικόνα 5)! Όταν ανεβαίνετε σκάλες, μη βασίζεστε αποκλειστικά στις πατερίτσες, αλλά χρησιμοποιείτε πάντα ένα βοήθημα για την ανάβαση σε σκάλες που είναι ανεξάρτητο από τις πατερίτσες, όπως ένα κιγκλίδωμα.

Μέτρα προφύλαξης

Χρησιμοποιώντας ένα βοήθημα βάδισης ασκείται μια ασυνήθιστα έντονη καταπόνηση σε μεμονωμένα μέρη του σώματος! Αυτό μπορεί να έχει τις ακόλουθες ανεπιθύμητες παρενέργειες: Μπορεί να υπάρξουν σημεία πίεσης ή κοψίματα στα χέρια, στο μπράτσο ή στα ρούχα! Ως προληπτικά μέτρα, συνιστούμε τη χρήση μαξιλαριών λαβής και κρεμαστρών. Όταν χρησιμοποιείτε δύο βοηθήματα βάδισης, κουβαλάτε ολόκληρο το βάρος του σώματος με τα χέρια και τους ώμους! Λάβετε υπόψη ότι στην αρχή ή σε περίπτωση μεγάλης καταπόνησης μπορεί να υπάρξουν πόνοι και υπερκόπωση! Κάντε αρκετά διαλείμματα!

Αποθήκευση και φροντίδα

Μην αποθηκεύετε ποτέ τα βοηθήματα βάδισης κοντά σε πηγές θερμότητας, όπως φούρνους, συστήματα θέρμανσης ή σε αυτοκίνητο στο ράφι! Μην εκθέτετε τα βοηθήματα βάδισης για μεγαλύτερο χρονικό διάστημα στην ηλιακή ακτινοβολία! Ο έντονος ήλιος ή η θερμότητα καταστρέφουν το πλαστικό! Προστατεύετε τα βοηθήματα βάδισης από πτώσεις και ζημιές στη βαφή (π.χ. με θηλιές ή στηρίγματα). **Το ελαστικό προστατευτικό είναι ένα κομμάτι που πρέπει να αντικαθίσταται τακτικά.** Τα βοηθήματα βάδισης επιτρέπεται να χρησιμοποιηθούν ξανά μετά από παρατεταμένο διάστημα αχρησίας μόνο κατόπιν προηγούμενου ελέγχου από εξειδικευμένο προσωπικό! **Προειδοποίηση!** Μην καθαρίζετε ποτέ τις λαβές και τις λαστιχένιες κάψουλες με λιπαρές ουσίες! Κίνδυνος ολίσθησης! Εάν χρειάζεται, καθαρίστε τα βοηθήματα βάδισης από τυχόν ακαθαρσίες με ένα ήπιο καθαριστικό και ένα μαλακό πανί. Μη χρησιμοποιείτε ποτέ καθαριστικά με διαλύτες, επειδή μπορεί να προκαλέσουν ζημιές στο πλαστικό! **Υπόδειξη:** Εάν απαιτείται απολύμανση, πρέπει να χρησιμοποιήσετε ένα κατάλληλο απολυμαντικό. Τηρείτε τα στοιχεία του κατασκευαστή κατά τη χρήση.

Περιορισμός χρήσης

Τα βοηθήματα βάδισης επιτρέπεται να καταπονούνται μόνο σύμφωνα με τα στοιχεία του κατασκευαστή. **Λάβετε υπόψη το μέγιστο επιτρεπτό βάρος σώματος που αναγράφεται στο προϊόν!** Για μεγαλύτερες καταπονήσεις ή σε περιπτώσεις αμφιβολιών απευθυνθείτε στον αντιπρόσωπο σας. Οι πατερίτσες δεν προορίζονται για χρήση κατά τη διάρκεια αθλητικών δραστηριοτήτων. Οι πατερίτσες δεν είναι κατάλληλες για να χρησιμοποιηθούν για την στήριξη του σωματικού βάρους μετά από άλματα (π.χ. κατέβασμα σκάλας). Δεν επιτρέπεται η περαιτέρω χρήση λυγισμένων ή χαλασμένων βοηθημάτων βάδισης, επειδή δεν προσφέρουν πια την απαιτούμενη σταθερότητα! Λόγω του κινδύνου θραύσης, τα λυγισμένα βοηθήματα βάδισης δεν πρέπει να ισιώνονται! **Υπόδειξη:** Όλα τα σοβαρά περιστατικά που έχουν συμβεί σε σχέση με το προϊόν πρέπει να αναφέρονται στον κατασκευαστή και στην αρμόδια αρχή του κράτους-μέλους στο οποίο ζει ο χρήστης ή/και ο ασθενής.

Επαναχρησιμοποίηση (ενοικίαση) / διάρκεια χρήσης

Αναλαμβάνουμε την ευθύνη βάσει του νόμου περί ευθύνης προϊόντος μόνο για την πρώτη φορά που τα προϊόντα μας διατίθενται στην αγορά. Εγκρίνουμε την επαναχρησιμοποίησή τους, μόνο εάν έχουν ελεγχθεί εκ των προτέρων από εμάς. **Η διάρκεια ζωής των δεκανικιών περιορίζεται στα 2 έτη.** Πέρα από αυτό το χρονικό σημείο, η περαιτέρω χρήση των δεκανικιών είναι ευθύνη του χρήστη.

Εγγύηση και ευθύνη

Αποκτήσατε ένα προϊόν Ossenberg υψηλής ποιότητας. Εάν, παρά τα υψηλότερα πρότυπα ποιότητας, προκύψει ένα αιτιολογημένο έλαττωμα, η Ossenberg έχει το δικαίωμα, στο πλαίσιο εγγύησης 12 μηνών, να επισκευάσει το ελαττωματικό αντικείμενο ή να το αντικαταστήσει με μεταγενέστερη παράδοση χωρίς ελαττώματα κατά τη διακριτική της ευχέρεια. Λάβετε υπόψη ότι ισχύουν αυστηρότερες νομικές διατάξεις για τα προϊόντα μας, ειδικά για προϊόντα κατά παραγγελία. Δεν μπορούμε να αναλάβουμε καμία ευθύνη για ζημιές που προκαλούνται από τροποποιήσεις στα προϊόντα μας. Ελαττώματα που οφείλονται σε φθορά ή ακατάλληλο χειρισμό, δεν καλύπτονται από την εγγύηση. Τα αναλώσιμα δεν καλύπτονται από την εγγύηση. Επιτρέπεται η χρήση μόνο γνήσιων ανταλλακτικών και εξοπλισμού! Για ανταλλακτικά, εξοπλισμό και επισκευές, απευθυνθείτε στο εξειδικευμένο προσωπικό.

Απόρριψη	Εξοπλισμός
Ενημερωθείτε από τον αντιπρόσωπό σας για τους τοπικούς κανονισμούς απόρριψης.	Μπορείτε να βρείτε τα εγκεκριμένα εξαρτήματα για το βοήθημα βάδισης σας στη διεύθυνση: https://shop.ossenberg.com/en/downloads-to-the-product/
ΤΤεχνικά στοιχεία	**Ανταλλακτικά**
Πίνακας 1.A	Πίνακας 1.B

Κατάλογος συμβόλων

REF Αριθμός προϊόντος	LOT Αριθμός παρτίδας	Διαβάστε τις οδηγίες χειρισμού	Προσοχή	CE Αυτό το προϊόν πληροί τις απαιτήσεις του κανονισμού (ΕΕ) 2017/745 (MDR)
Κατασκευαστής	Διανομή κατά	Ημερομηνία κατασκευαστή	Επιτρεπόμενο σωματικό βάρος	MD Ιατρική συσκευή